ספריה בגלריה
אוניברסית תל אביב
מיזוג אויר

מס. הדף	PR-!
מס.העבודה	16070
המצגם	אונ' תל אביב
העבודה	ספריה בגלריה
התוכן	**ספריה בגלריה**

וישקין תכנון בע"מ
מזוג אויר, קירור, אוורור, חימום וחסכה
בת שבע 11 הרצליה 46740
טל': 09-7688419 פקס: 09-7688422
E-MAIL: adi@avishkin.co.il

תכנון	מהדורה
אבנר וישקין	
שרטט	קנ"מ
יגאל	
קובץ	תאריך
16070	27-07-16

המסמך אותר כבדיקת הפרדות ולהשאמת במסמכ. על המצמצ לבצר את כל הפרדות ועל כך שעות או התאמה עבין כנדרש למתכנן. אין למבצע עדלקים על מדידה בשרטוט.

552-1

תוכן:

פרט תעלת פח לצנרת גז וחשמל

כ.כ.ק.מ.

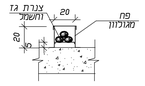

פרט מעבר צנרת גז וחשמל במילוי ריצפה

כ.כ.ק.מ.

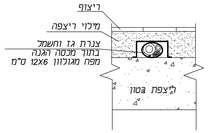

פרט מעבר צנרת גז וחשמל בקיר בטון או בלוקים

כ.כ.ק.מ.

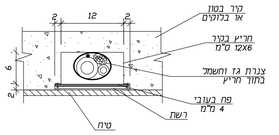

551-2

תוכן:

פרט התקנה מפזר אויר תקרתי

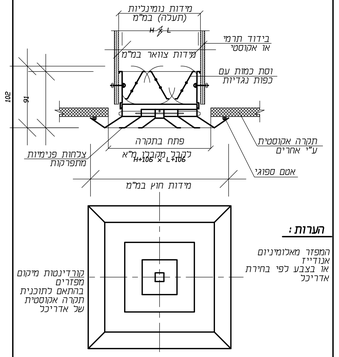

פרט התקנת מפזר אויר תקרתי

כדוגמת תוצרת "מטכפרס" דגם Rub

551-4A

תוכן:

פרט התקנה גריל אויר צח בקיר בטון

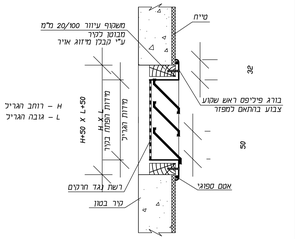

הערות:

1. גמר אנודייז טבעי או צבע בתנור לפי בחירת האדריכל
2. תרים גשם עם כוהבים קבועים "אף הוזר" בזוית של 45 מעלות כדוגמת "מטכפרס" דגם "GM" כרבות רשת נגד חרקים.

552-10

תוכן:

חיבור גמיש בתעלות ובחיבורי ציוד

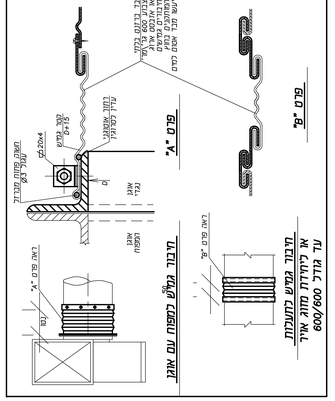

552-6

תוכן:

סבלה לקביעת מרחקים בין כפות כיוון בזוויות 45°-135° בתעלות פח לעזוב אויר

הערות:

1. המחזוקים יהיו מפח 3/25 מ"מ
2. המרחק בין המחזוקים לא יעלה על 60 ס"מ
3. המרחק בין המפזרות לא יעלה על 15 מ"מ, מפזר מרוחקי של מפזרות בצד אחד של ההיבוב
4. יתרו שוליים לעובי פח התעלה.
5. עובי פח הכוהבים כעובי פח התעלה.

D	R2	R2	R3
30.5			
35.5	28.0		
40.5	29.2		
46.0	30.5		
51.0	32.0		
56.0	33.0		
61.0	34.2		
66.0		26.6	46.4
71.0		27.3	48.2
76.5		28.0	50.0
81.0		28.6	52.0
86.5		28.6	54.0
91.5		29.5	56.0
96.5		29.8	58.0
101.5		30.3	59.0
106.5		31.0	61.0
112.0		31.0	62.0
117.0		31.7	63.5
122.0		31.7	64.8
127.0		31.7	66.2
132.0		33.0	68.5
137.0		33.0	71.2
142.0		33.0	73.5
147.5		34.4	75.2
152.5		34.4	76.0
157.5			
162.5			
167.5			
173.0			
178.0			
183.0			
188.0			
193.0			
198.0			
203.0			
208.5			
213.5			
218.5			
223.5			
229.0			
234.0			
239.0			
244.0			
249.0			
254.0			

R2	R3	R4