תאריך	מזמין	מיזוג אויר	אדריכלות	אינסטלציה	קונסטרוקציה	חשמל	עיצוב פנים	ניהול ופיקוח	תעשייה	קבלן	בטיחות
19.1.17	1	1						1			
30.1.17	1	1						1			
09.2.17	1	1						1			
13.2.17	1	1						1			
24.4.17	1	1						1			

תפוצה

5	קידוח פתחים "4 למעבר צנרת גז וחשמל בתאום עם קבלן ראשי
4	אין להתקין תעלות בחלל תקרה ללא תכנית תקרה אקוסטית עם קאורדינטות מהאדריכל.
3	כל תעלות מיזוג אוויר עם בידוד אקוסטי "1.
2	מידות התעלות נטו למעבר אויר.
1	מיקום וגוון מפזרים בהתאם לתוכנית תיקרה ראשית של האדריכל.

הערות

	מהות השנוי	תאריך

שינויים

☒ לעיון 21.01.17
☒ לאישור 09.02.17
☒ למכרז 24.04.17
☐ לביצוע

מעבדות עמית סית
אוני' תל אביב
מיזוג אויר

מס. העבודה 16139
מס. הדף
מא-1
המקום
אוניברסיטת ת"א
העבודה
מעבדות מית סית ודן הומפרט
התוכן
תוכנית מעבדה 423-424

וישקין תכנון בע"מ
מזוג אויר, קירור, איוורור, חימום והסקה
בת שבע 11 הרצליה 46740
טל: 09-7888424 פקס: 09-7888422
E-MAIL: contact@avishkin.co.il

מהדורה: 1	תכנן אבנר וישקין	המבצע אחראי לבדיקת המידות ולהתאמתן במקום. על המבצע לבקר את כל המידות ועל כל טעות או אי התאמה עליו להודיע למתכנן. אין לקבוע גודלים ע"י מדידה בשירטוט.
קנ"מ 1:50	שרטט יובל	
תאריך 19.1.17	קובץ 16139	

F:\documents\פרויקטים אבנר\אוניברסיטת תל אביב\מעבדות עמית סית ודן הופרט\תכניות\16139.dwg
Apr 25, 2017 – 4:57pm

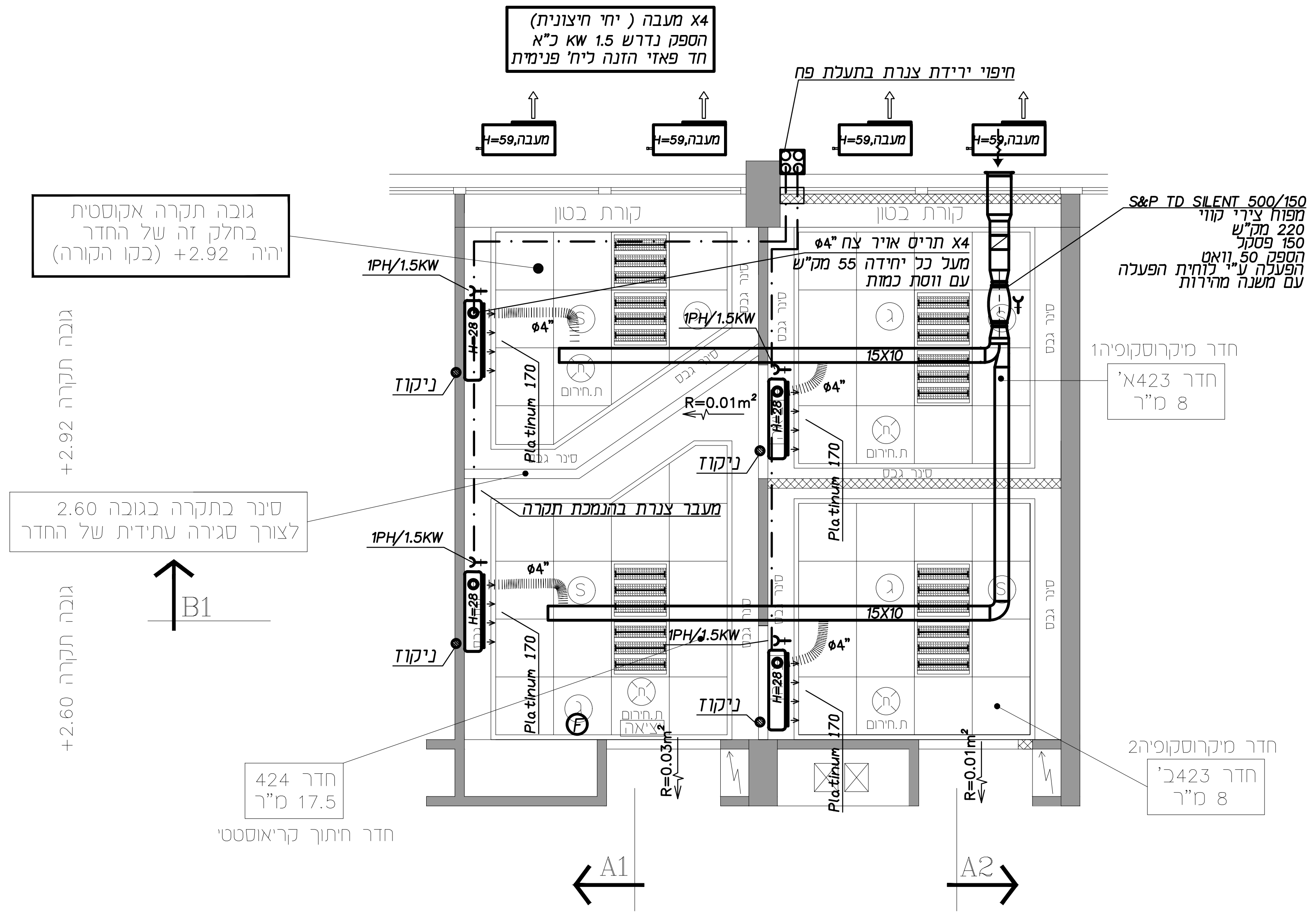
X4 מעבה (יחי חיצונית)
הספק נדרש 1.5 KW כ"א
חד פאזי הזנה ליח' פנימית
חיפוי ירידת צנרת בתעלת פח
H=59,מעבה
H=59,מעבה
H=59,מעבה
H=59,מעבה
S&P TD SILENT 500/150
מפוח צירי קווי
220 מק"ש
150 פסקל
הספק 50 וואט
הפעלה ע"י לוחית הפעלה
עם משנה מהירות
X4 תריס אויר צח "ϕ4
מעל כל יחידה 55 מק"ש
עם ווסת כמות
גובה תקרה אקוסטית
בחלק זה של החדר
יהיה +2.92 (בקו הקורה)
קורת בטון
קורת בטון
1PH/1.5KW
1PH/1.5KW
1PH/1.5KW
1PH/1.5KW
H=28
ϕ4"
ניקוז
ניקוז
ניקוז
ניקוז
Platinum 170
15X10
15X10
R=0.01m²
R=0.03m²
R=0.01m²
סינר גבס
ת.חירום
יציאה
מעבר צנרת בהנמכת תקרה
גובה תקרה +2.92
גובה תקרה +2.60
סינר בתקרה בגובה 2.60
לצורך סגירה עתידית של החדר
B1
חדר מיקרוסקופיה1
חדר 423א'
8 מ"ר
חדר מיקרוסקופיה2
חדר 423ב'
8 מ"ר
חדר 424
17.5 מ"ר
חדר חיתוך קריאוסטטי
A1
A2

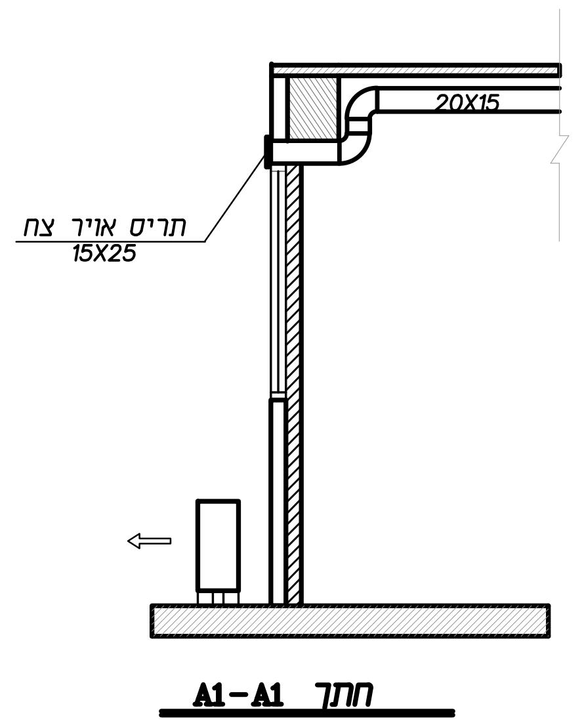
20X15
תריס אויר צח
15X25

חתך A1-A1

מקרא:

ג.א.ח.	גריל אויר חוזר
⊠	פתח גישה 60X60 (במידה ולא צויין אחרת)
Y	חיבור חשמל חד פאזי (שקע), ע"י קבלן חשמל
Y	חיבור חשמל תלת פאזי (שקע), ע"י קבלן חשמל
▭	חיבור חשמל תלת פאזי (מפסק), ע"י קבלן חשמל
●	ניקוז ע"י קבלן אינסטלציה
⊕	רגש טמפרטורה לאויר חוזר
Ⓣ	תרמוסטט (מיקום סופי ע"פ אדריכל)
Ⓕ	מתג הפעלה למפוח
ג	גלאי עשן בתעלה
◪	בקר ראשי (מיקום סופי ע"פ אדריכל)
→	תריס אל-חוזר בתעלה
●-	כלאפה לויסות כמויות אוויר בהסתעפות
—	צנרת מים
←	מעבר אוויר דרך חריץ/תריס