| תאריך | מזמין | מיזוג אויר | אדריכלות | אינסטלציה | קונסטרוקציה | חשמל | עיצוב פנים | ניהול ופיקוח | תעשייה | קבלן | בטיחות |
|---|---|---|---|---|---|---|---|---|---|---|---|
| 19.1.17 | 1 | 1 | | | | | | 1 | | | |
| 30.1.17 | 1 | 1 | | | | | | 1 | | | |
| 09.2.17 | 1 | 1 | | | | | | 1 | | | |
| 13.2.17 | 1 | 1 | | | | | | 1 | | | |
| 24.4.17 | 1 | 1 | | | | | | 1 | | | |
| 11.5.17 | | | | | | | | 3 | | | |
| 28.5.17 | | | | | | | | 3 | | | |
| | | | | | | | | | | | |
| | | | | | | | | | | | |
| | | | | | | | | | | | |
| | | | | | | | | | | | |
| | | | | | | | | | | | |
| | | | | | | | | | | | |

## תפוצה

5 קידוח פתחים "4 למעבר צנרת גז וחשמל בתאום עם קבלן ראשי

4 אין להתקין תעלות בחלל תקרה ללא תכנית תקרה אקוסטית עם קאורדינטות מהאדריכל.

3 כל תעלות מיזוג אוויר עם בידוד אקוסטי "1.

2 מידות התעלות נטו למעבר אויר.

1 מיקום וגוון מפזרים בהתאם לתוכנית תיקרה ראשית של האדריכל.

## הערות

| | מהות השנוי | תאריך |
|---|---|---|
| | | |
| | | |
| | | |
| | | |
| | | |
| | | |
| | | |
| | | |
| | | |
| | | |
| | | |

## שינויים

☒ לעיון 21.01.17

☒ לאישור 09.02.17

☒ למכרז 24.04.17

☒ לביצוע 11.05.17

# מעבדות עמית סית
# אוני' תל אביב
# מיזוג אויר

מס. הדף: מא-2

מס. העבודה: 16139

המקום: אוניברסיטת ת"א

העבודה: מעבדות עמית סית ודן הומפרט

התוכן: **תוכנית מעבדה 409**

וישקין תכנון בע"מ
**מזוג אויר, קירור, איוורור, חימום והסקה**
בת שבע 11 הרצליה 46740
טל: 09-7888424 פקס: 09-7888422
E-MAIL: contact@avishkin.co.il

| | | |
|---|---|---|
| מהדורה: 2 | תכנן: אבנר וישקין | המבצע אחראי לבדיקת המידות ולהתאמתן במקום. על המבצע לבקר את כל המידות ועל כל טעות או אי התאמה עליו להודיע למתכנן. אין לקבוע גודלים ע"י מדידה בשירטוט. |
| קנ"מ: 1:50 | שרטט: יובל | |
| תאריך: 19.1.17 | קובץ: 16139 | |

F:\documents\פרויקטים אבנר\אוניברסיטת תל אביב\מעבדות עמית סית ודן הופרט\תכניות\16139.dwg
May 28, 2017 – 9:20am

## מקרא:

| | |
|---|---|
| ג.א.ח. | – גריל אויר חוזר |
| ⊠ | – פתח גישה 60X60 (במידה ולא צויין אחרת) |
| ⋎ | – חיבור חשמל חד פאזי (שקע), ע"י קבלן חשמל |
| ⋎ | – חיבור חשמל תלת פאזי (שקע), ע"י קבלן חשמל |
| ▭ | – חיבור חשמל תלת פאזי (מפסק), ע"י קבלן חשמל |
| ● | – ניקוז ע"י קבלן אינסטלציה |
| ⊕ | – רגש טמפרטורה לאויר חוזר |
| Ⓣ | – תרמוסטט (מיקום סופי ע"פ אדריכל) |
| Ⓕ | – מתג הפעלה למפוח |
| ג | – גלאי עשן בתעלה |
| ◪ | – בקר ראשי (מיקום סופי ע"פ אדריכל) |
| → | – תריס אל-חוזר בתעלה |
| ●-) | – כלאפה לויסות כמויות אוויר בהסתעפות |
| ― | – צנרת מים |
| ⇠ | –מעבר אוויר דרך חריץ/תריס |

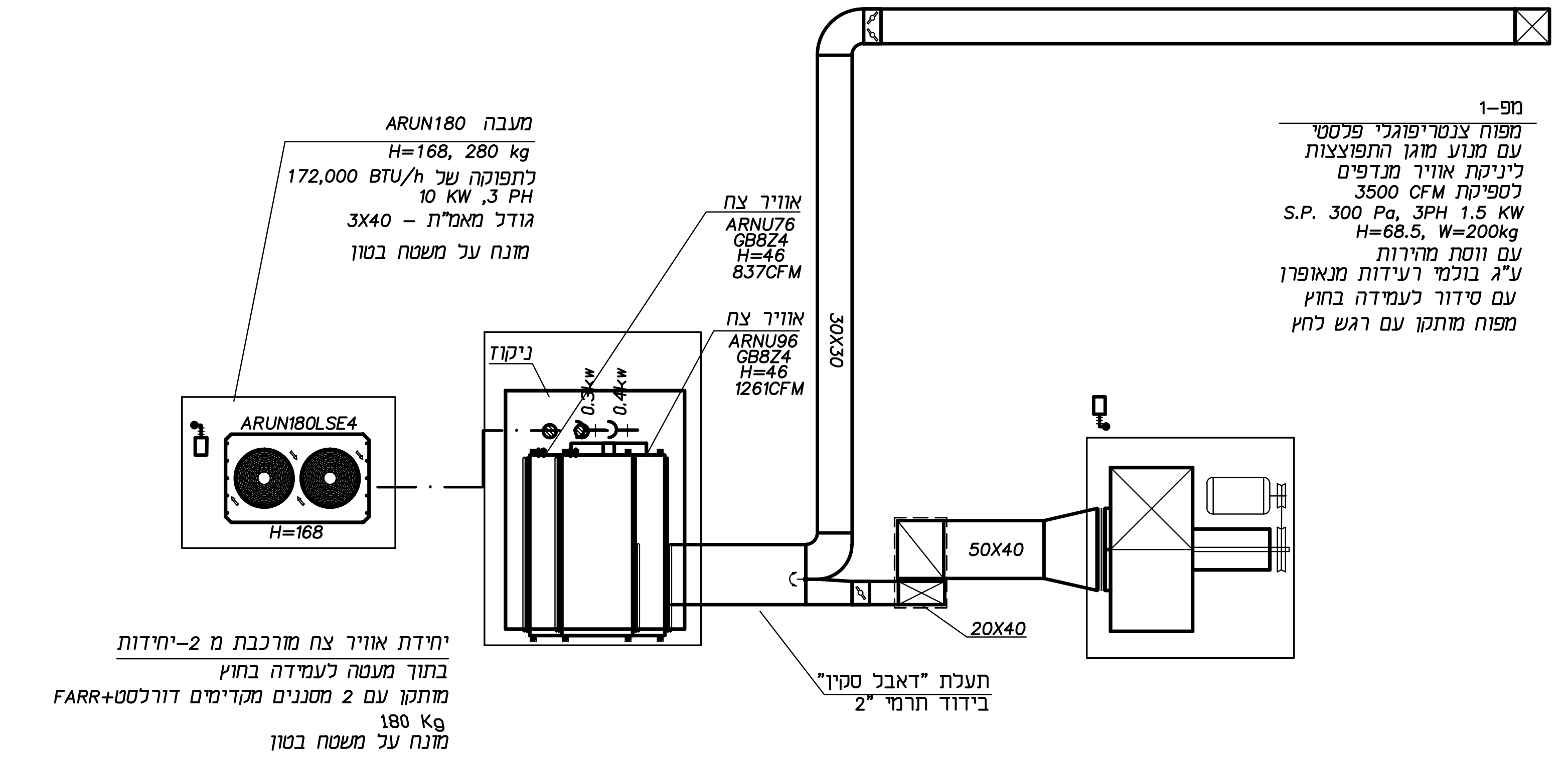
מעבה ARUN180
H=168, 280 kg
לתפוקה של 172,000 BTU/h
10 KW ,3 PH
גודל מאמ"ת – 3X40
מונח על משטח בטון
ARUN180LSE4
H=168
ניקוז
0.3KW
0.4KW
אוויר צח ARNU76 GB8Z4 H=46 837CFM
אוויר צח ARNU96 GB8Z4 H=46 1261CFM
30X30
50X40
20X40
יחידת אוויר צח מורכבת מ 2-יחידות
בתוך מעטה לעמידה בחוץ
מותקן עם 2 מסננים מקדימים דורלסט+FARR
180 Kg
מונח על משטח בטון
תעלת "דאבל סקין" בידוד תרמי "2
מפ-1
מפוח צנטריפוגלי פלסטי
עם מנוע מוגן התפוצצות
ליניקת אוויר מנדפים
לספיקת 3500 CFM
S.P. 300 Pa, 3PH 1.5 KW
H=68.5, W=200kg
עם ווסת מהירות
ע"ג בולמי רעידות מנאופרן
עם סידור לעמידה בחוץ
מפוח מותקן עם רגש לחץ

גג

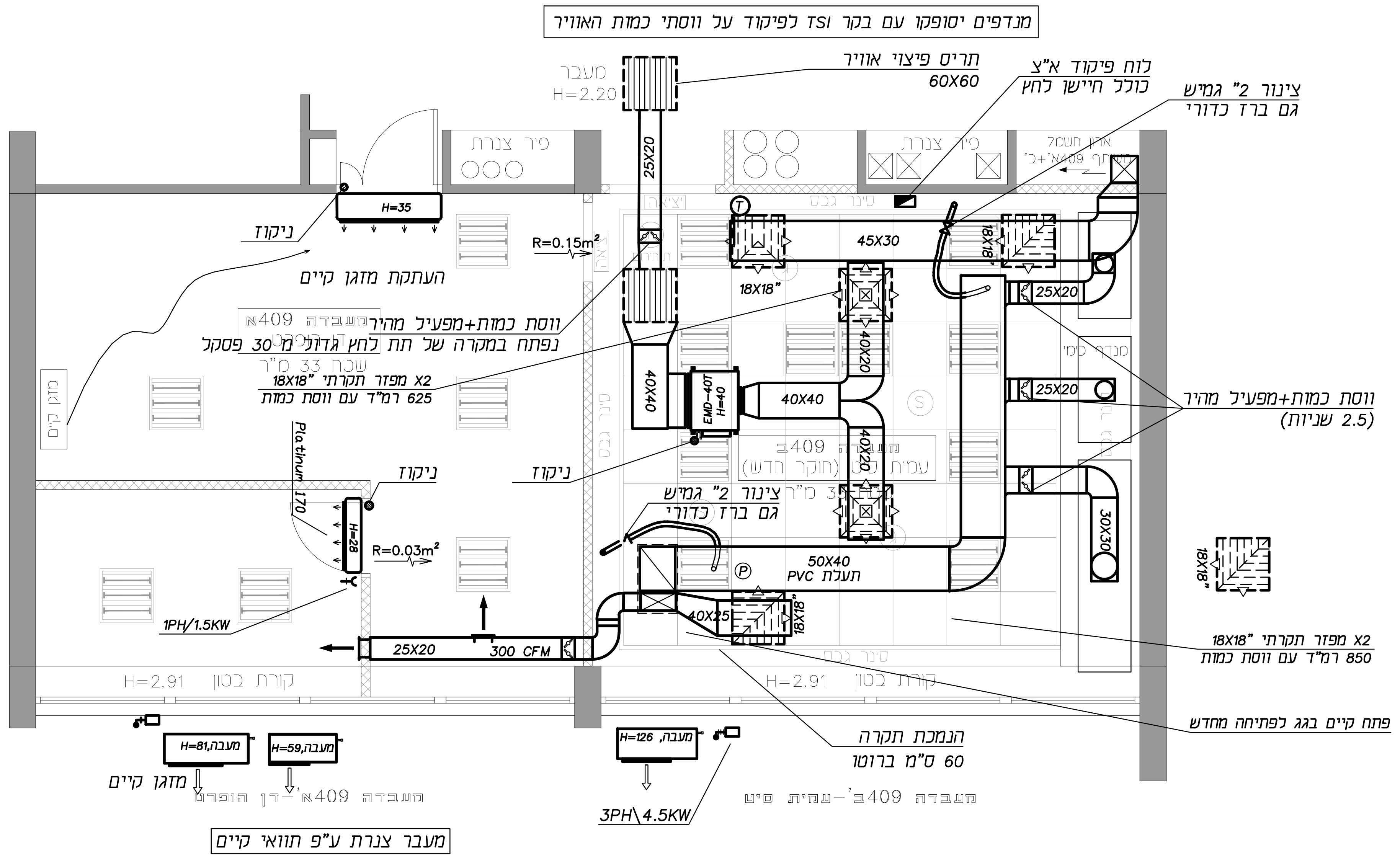
מנדפים יסופקו עם בקר וTSI לפיקוד על ווסתי כמות האוויר
תריס פיצוי אוויר 60X60
לוח פיקוד א"צ כולל חיישן לחץ
צינור "2 גמיש גם ברז כדורי
מעבר H=2.20
25X20
פיר צנרת
ארון חשמל משותף 409א'+ב'
H=35
ניקוז
R=0.15m²
העתקת מזגן קיים
18X18"
45X30
18X18"
25X20
ווסת כמות+מפעיל מהיר
נפתח במקרה של תת לחץ גדול מ 30 פסקל
מעבדה 409א דן הופרט
שטח 33 מ"ר
X2 מפזר תקרתי "18X18
625 רמ"ד עם ווסת כמות
מזגן קיים
40X40
EMD-40T H=40
40X40
40X20
40X20
מנדף כימי
25X20
ווסת כמות+מפעיל מהיר (2.5 שניות)
מעבדה 409ב עמית סית (חוקר חדש)
Platinum 170
ניקוז
ניקוז
צינור "2 גמיש גם ברז כדורי
H=28
R=0.03m²
50X40 תעלת PVC
30X30
18X18"
1PH/1.5KW
25X20
300 CFM
40X25
18X18"
X2 מפזר תקרתי "18X18
850 רמ"ד עם ווסת כמות
H=2.91 קורת בטון
H=2.91 קורת בטון
פתח קיים בגג לפתיחה מחדש
מעבה, H=81
מעבה, H=59
מזגן קיים
מעבדה 409א'-דן הופרט
מעבר צנרת ע"פ תוואי קיים
מעבה, H=126
3PH\4.5KW
הנמכת תקרה 60 ס"מ ברוטו
מעבדה 409ב'-עמית סית

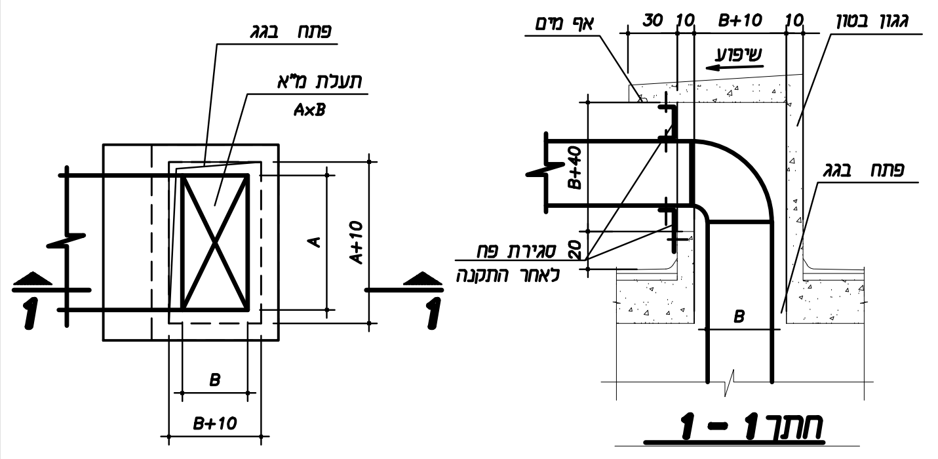
פתח בגג
תעלת מ"א AxB
A
A+10
B
B+10
1
1
אף מים
30 10 B+10 10
גגון בטון
שיפוע
B+40
20
סגירת פח לאחר התקנה
פתח בגג
B

חתך 1 - 1

### פרט חדירת תעלות בגג

ל.ל.ק.מ.

### פרט עקרוני התקנה מאייד על הגג

ל.ל.ק.מ.

כל הפרופילים מאלומיניום.
כל הפנלים מבודדים בעובי 50 מ"מ ממולא בידוד פוליאוריתן

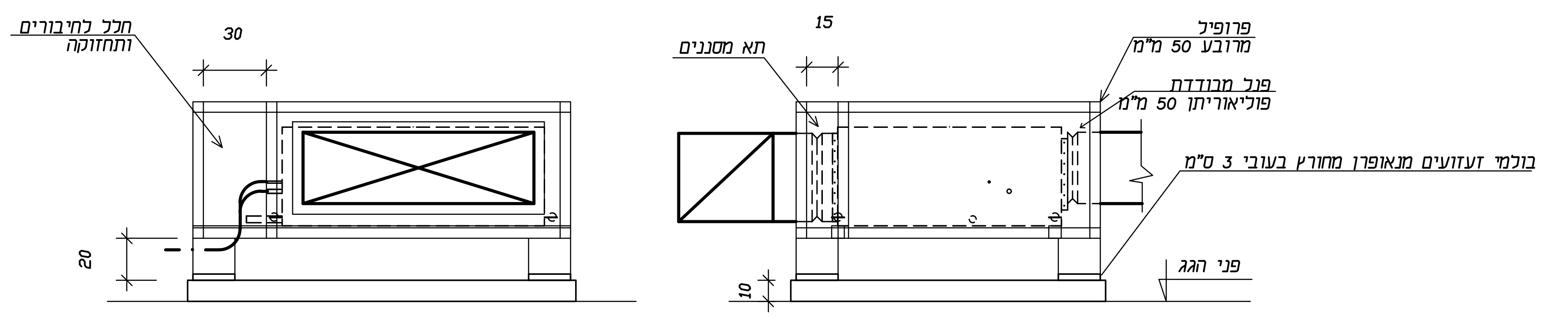
חלל לחיבורים ותחזוקה
30
20
תא מסננים
15
10
פרופיל מרובע 50 מ"מ
פנל מבודדת פוליאוריתן 50 מ"מ
בולמי זעזועים מנאופרן מחורץ בעובי 3 ס"מ
פני הגג