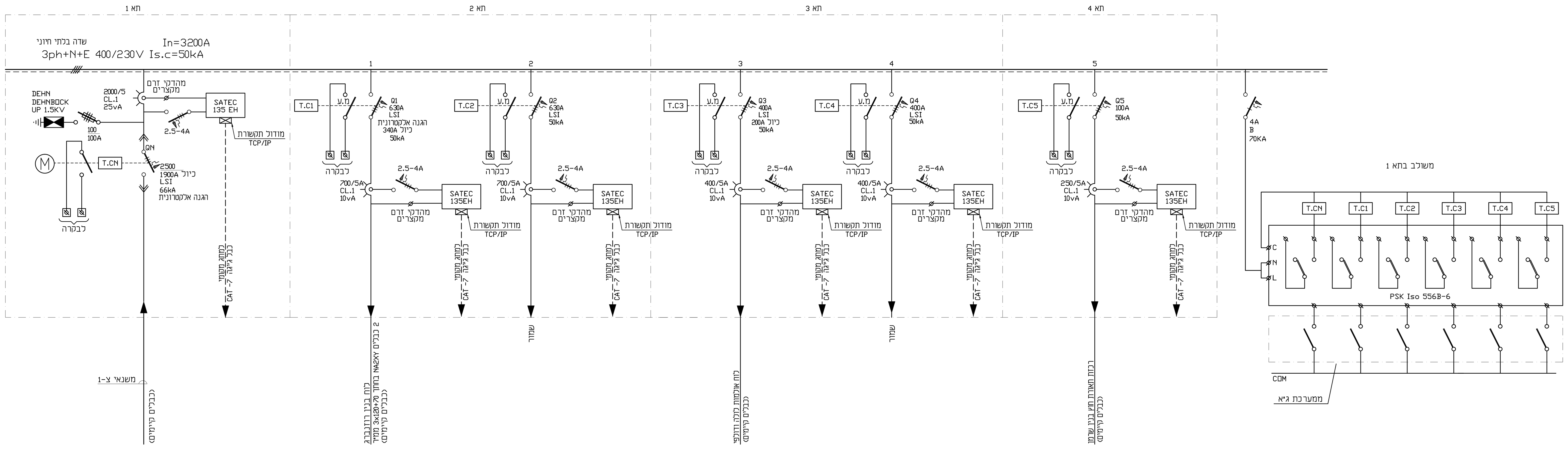

הערות ליצרן הלוחות:

1. לוח החשמל ייוצר בכפוף לת"י 61439 ולחוק החשמל הלוח יהיה מסוג SYSTEM מתוצרת אחת החברות בלבד פריזמה, תמחש, ריטל
2. ציוד המיתוג יהיה מתוצרת ABB, שניידר אלקטריק
3. לכל אביזר בלוח יותקן שלט סנדביץ נפרד מחוזק ע"י 2 ברגים או ניטים פלסטיק, צבע השלט יתאים לסוג השדה עפ"י הנהוג באתר העבודה
4. בנוסף לשילוט החיצוני של הלוח יותקן שילוט פנימי ע"ג הציוד עצמו, השילוט יהיה מסוג בר-קימא ושאינו מחיק
5. כל המוליכים בלוח ללא יוצא מהכלל (בין הציוד,בין הציוד למהדקים, לפסי הצבירה בין הציוד לפסי אפס והארקה) לרבות מוליכי כח ופיקוד ישולטו ב - 2 קצוותיהם באמצאות סימונים פלסטיים סטנדרטיים
6. יש להתאים את המהדקים לחתך הקווים המתחברים ובכל מקרה המהדק הקטן ביותר יתאים לחתך 6 ממ"ר לפחות
7. כל הסגרים לפתיחת דלתות הלוחות יהיו קבועים עם סימון כיוון הפתיחה
8. בראש כל לוח יותקן שלט סנדביץ במידות 10X10 ס"מ ובו יכתב: שם ומס' הלוח, שם ומס' הלוח המזין,מס' המעגל ולוח המזין סוג וחתך הכבל המזין
9. בכל לוח יותקן נרתיק קשיח עם תוכניות לוח
10. כל מערכות פסי צבירה ללא יוצא מהכלל תוגן ע"י לוחיות פוליקרבונט שקופות ואופקיות, כאשר על הפנל המכסה יותקן שלט סנדביץ המציין את קיום פסי הצבירה מאחורי הפנל ואת מס' מערכת פסי הצבירה לפי המסומן בתוכניות, במערכת פסי צבירה עצמה יותקן שילוט סדר הפאזות
11. על כל פנל המכסה ציוד (מגענים,ממסרים,טיימרים וכו') יותקן שלט סנדביץ המציין את קיום הציוד שמאחוריו
12. בכול לוח יש לסמן בתוכניות את דגם מערכת פסי הצבירה שיצרן מתכוון להשתמש בהם לרבות דגמי ויצרני המבודדים והמחזקים
13. וכל פנל ולוח יותקנו 2 כפתורי אחיזה (אפשר שהברגים הסוגרים את הפנל ישמשו ככפתורי אחיזה)
14. כל ממסרי הפיקוד יהיו עם 4 מגעים מחליפים,עם לחצן בדיקה ועם "לד" כדוגמת "FINDER","IZUMI","OMRON",וכל ממסר ישולט ליעודו ומספר עלהממסר ועל התושבת שלו
15. יש לציין בגוף התוכניות את כל דגמי ויצרני הציוד הרלוונטיים ללוחות לרבות סוגי ויצרני המהדקים
16. לשלט כל תאי המהדקים בלוחות
17. לסמן בתוכניות סוג וחתך הכבלים הן של המעגלים הנכנסים והן של היוצאים
18. כל פריטי הציוד בלוח ימוספרו בגוף התוכניות
19. כל מנורות הסימון ישאו תו תקן בינלאומי ויכללו נוריות"מולטילד" למתח 230V
20. כל התאים והפנלים בלוחות ימוספרו
21. כל החיווט יהיה עם בידוד לטמפרטורה 90 מעלות , אין להשתמש בחוטים בעלי חתך הנמוך מ- 1.5 ממ"ר
22. אין לרדת בחתך המוליכים בתוך הלוח,אלא חתך המוליכים יתאים לזרם המפסק המעגל עפ"י חוק החשמל
23. מידות הלוחות והכנסתם לבניין באחריות הקבלן
24. לפני הוצאת הלוחות מבית המלאכה, יש לזמן את מתכנן ומפקח לבדיקת הלוחות

מראה עקרוני
מבט חזית עם הדלתות

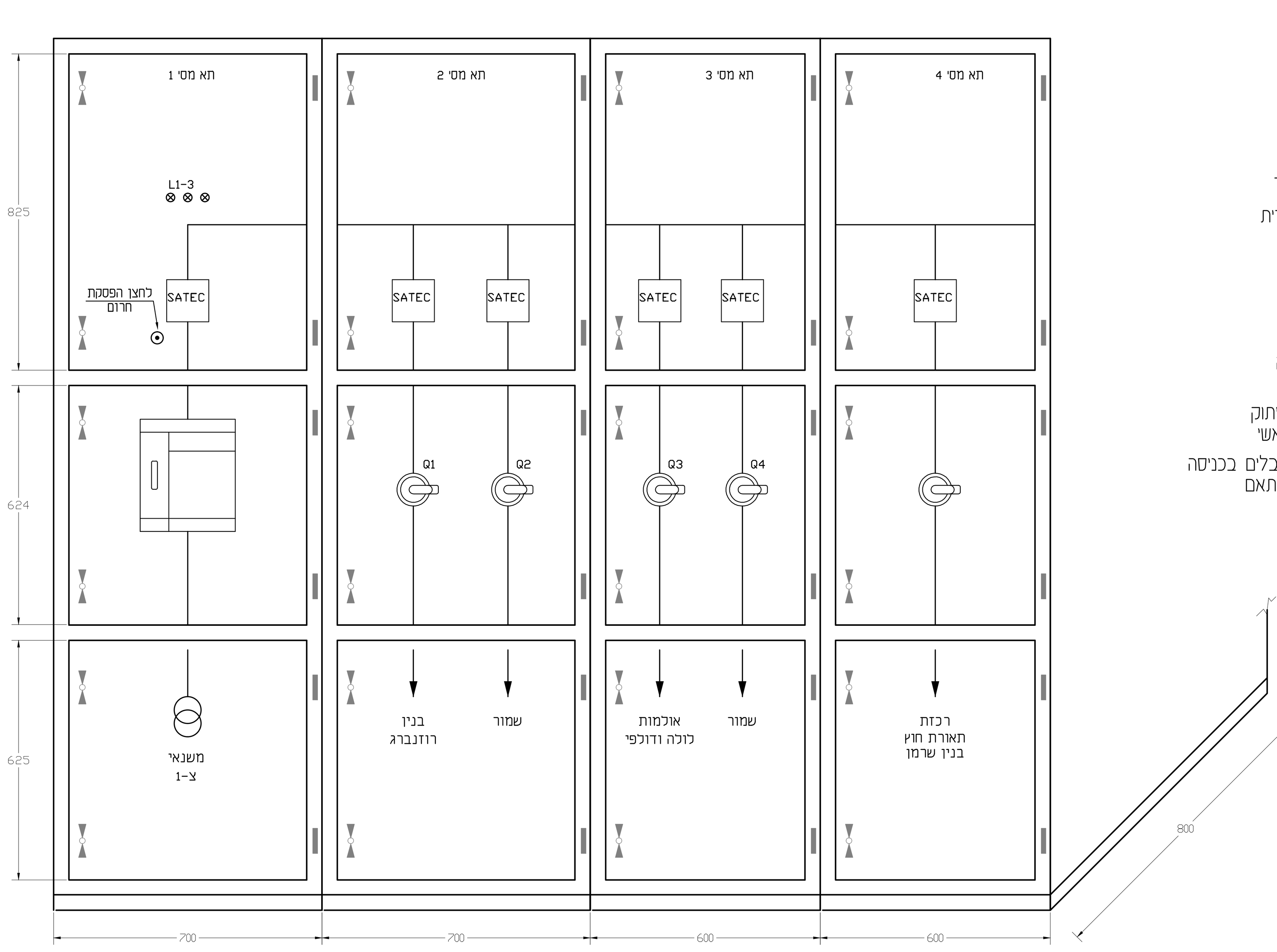

- ⁎ לוח סיסטם עם גישה מלפנים ומאחור מבנה הלוח יכלול דלת קדמית ואחורית
- ⁎ דרגת מידור מינמלית 2B
- ⁎ פ"צ ימוגנו עם כיסוי פרספקס שקוף
- ⁎ כל תא יכלול ריכוז מהדקי פיקוד ייעודי של התא
- ⁎ ריכוז כולל של מהדקי פיקוד לבקרה יבוצע בתא מס' 1 תא מפסק ראשי
- ⁎ בקבלת אינדיקציה (מגע יבש) על ניתוק קו ההזנה בלוח מ"ג ינותק מפסק ראשי
- ⁎ באחריות הקבלן לוודא את חתכי הכבלים בכניסה ובכל אחת מהיציאות ולבצע כיול בהתאם

ריכוז מהדקים (יציאות) לבקרה מבנה

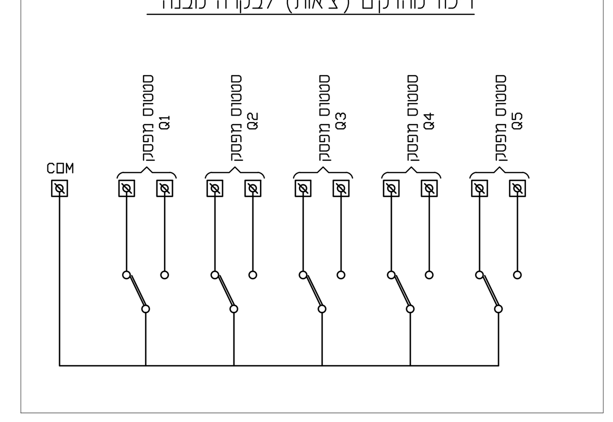

ריכוז מהדקים מפסק ראשי

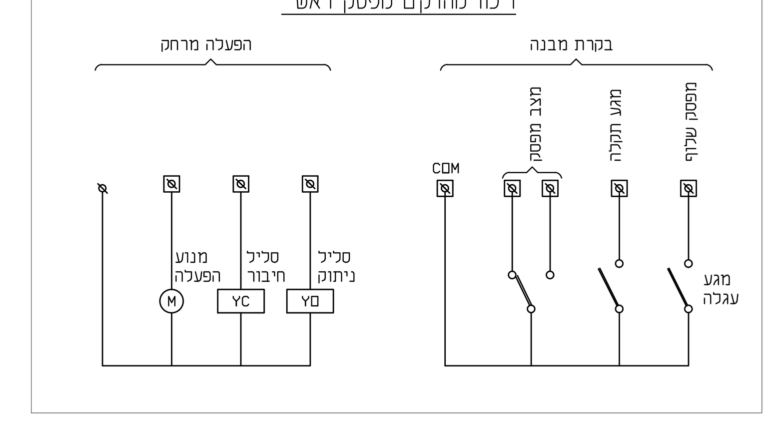

מס'	תפוצה	תאריך

SEMO Electrical Eng. LTD.
רח' הבונים 1 רמת גן 52462 טל. 03-6134177 פקס. 03-6134185
E-mail: eng@semo.cc

מס'	מהות העדכון	עדכן	תאריך

תאריך: 26.12.19
תכנן: גל בן עטר
בדק:
שרטט: אוקסנה

גליון מס: UN-060-S04

הוכן עבור: אוניברסיטת תל אביב

נושא: מכרז החלפת לוחות חשמל בקמפוס אוניברסיטת ת"א

תכנית: לוח חשמל צ-1 בתחנה צפון

קנ"מ: 1:50

שם קובץ	מס' מהדורה
UN-060-S04	0

לביצוע ◯   למכרז ◯   לעיון ◯

תאריך: תאריך: תאריך:

המבצע אחראי לבדיקת המידות ולהתאמתן במקום על המבצע לבקר את כל המידות ועל כל טעות או אי התאמה עליו להודיע מיד למתכנן

Z:\U\UN - 060\UN-060-S04.dwg, S04, 08/01/2020 10:57:19,
cad, Previous paper size (899.96 x 999.96 mm)