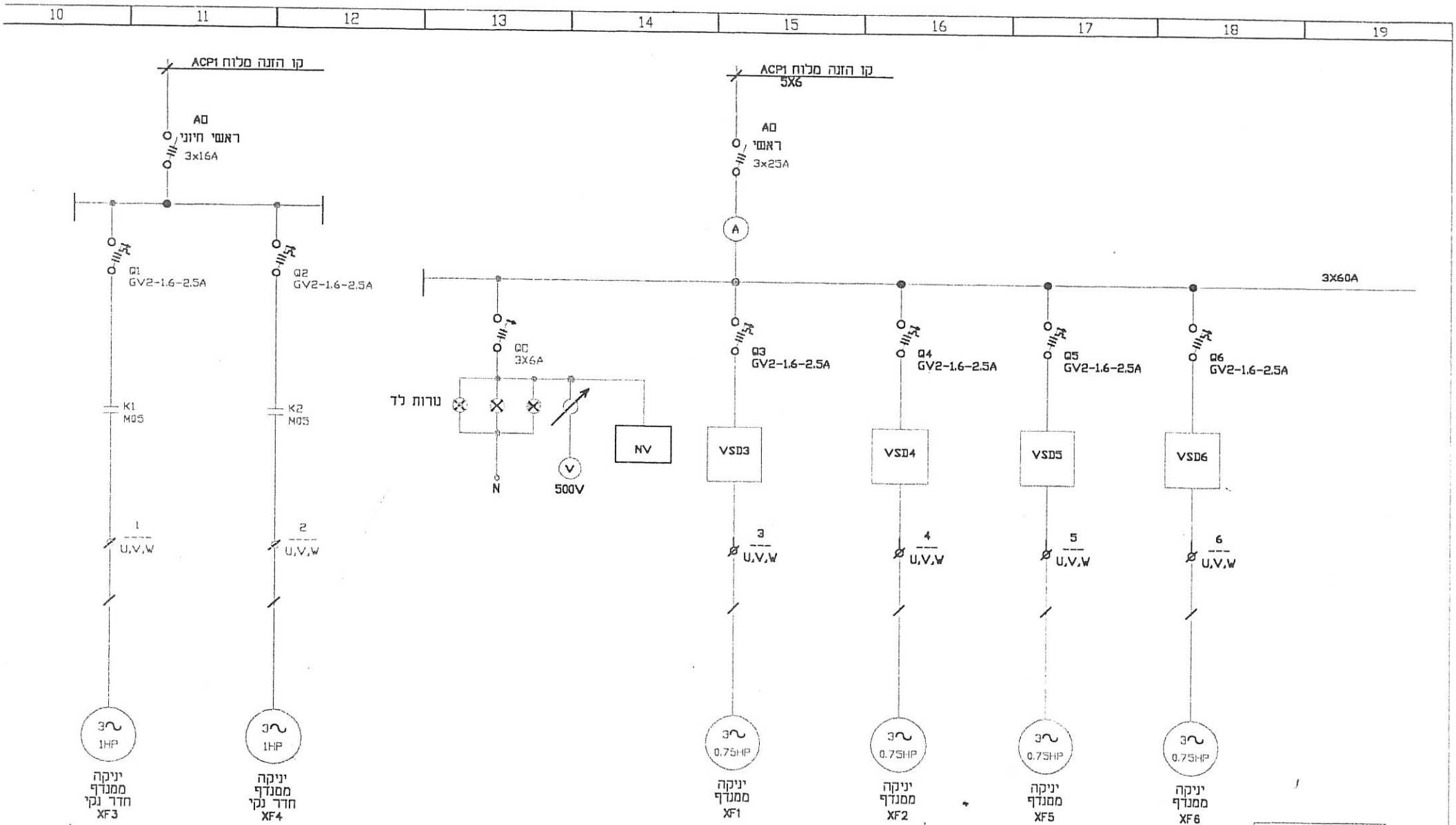

304.פ

יעקב מנחם
מהנדס חשמל
מנהל תפעול חשמל, תקשורת ובקרה
אוניברסיטת תל-אביב

מס	הנמינו	תאריך

תכנן:
נרשם
תאריך: 5.3.03

מס עבודה 13654/D1/01

קו מהנדסים בע"מ
טל: 03-9338111 פקס: 03-9333556

הנושא: לוח חשמל מיזוג אויר ACP2	תוכנית	1
הערות: האוניברסיטה העברית תל-אביב בנין רב תחומי מדעים מדויקים	סתוך	18

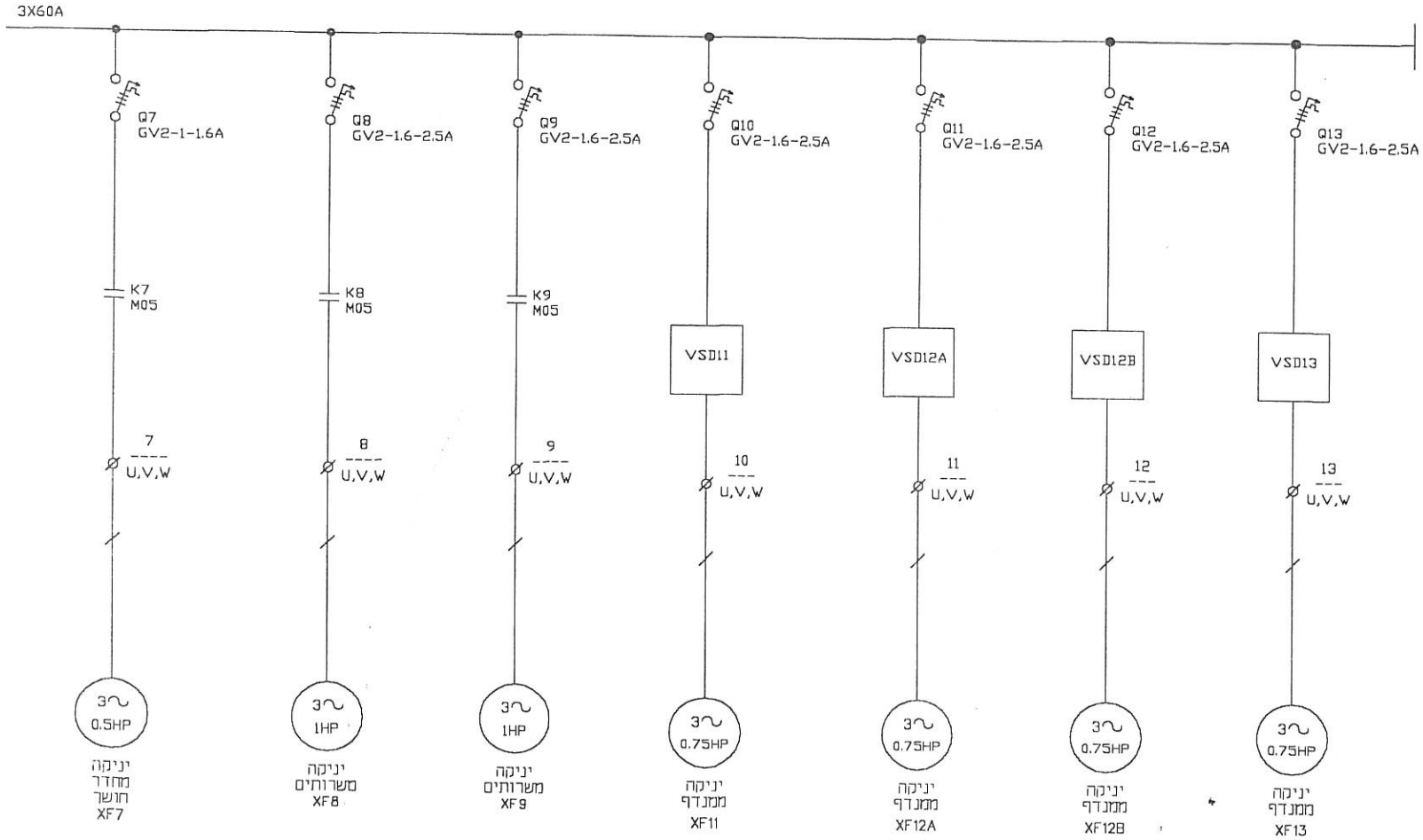

יעקב מנחם
מהנדס נחשמל
מנהל תפעול חשמל, תקשורת ובקרה
אוניברסיטת תל-אביב

מס'	השינוי	תאריך			

תכנן:
שרטט:
תאריך: 5.3.03

מס' עבודה: 13654/D1/02

תוכנית	2
מתוך	18

קו מהנדסים בע"מ

טל: 03-9338111 פקס: 03-9333558

הנושא: לוח חשמל מיזוג אויר ACP2

העבודה: האוניברסיטה העברית תל-אביב בנין רב תחומי מדעים מדויקים

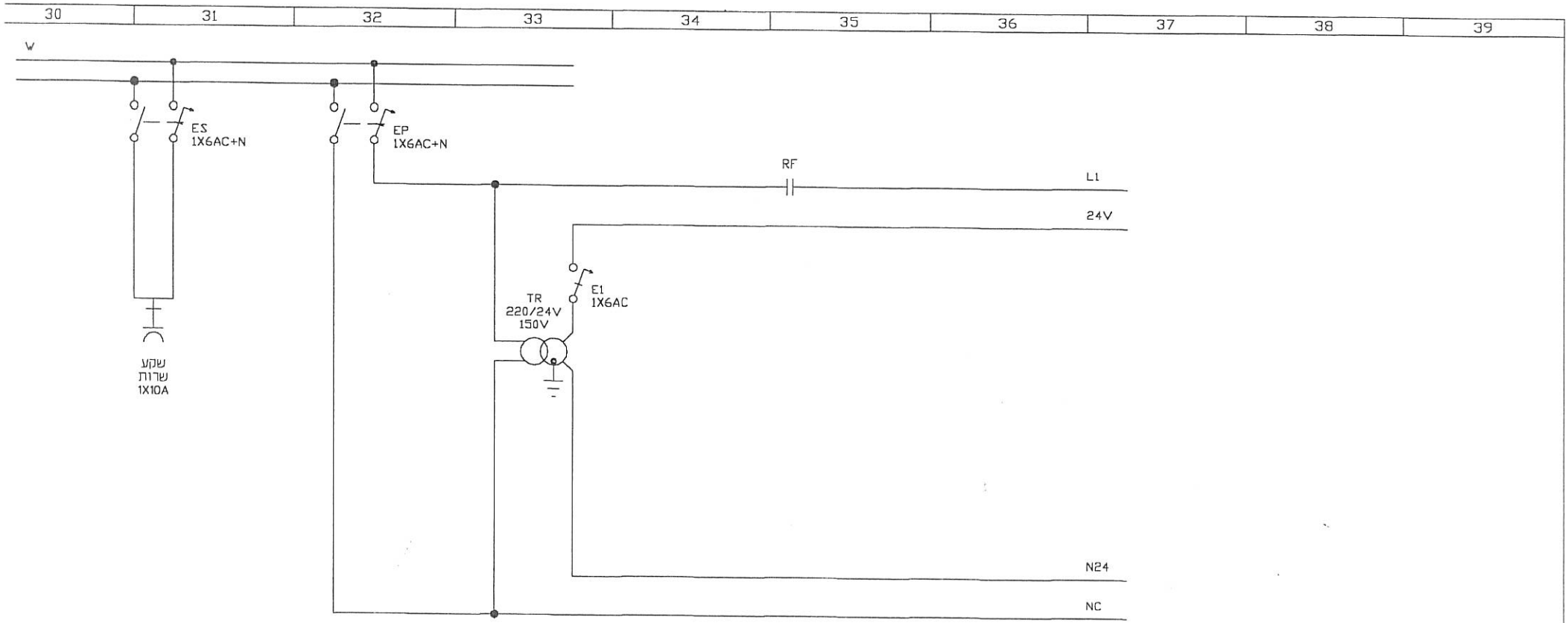

נעקב מנחם
מהנדס תשתיות
מנהל תפעול תשתיות ובקרה
אוניברסיטת תל-אביב

מס'	השינוי	תאריך	
			תכנן:
			שרטט:
			תאריך: 5.3.03

מס' עבודה: 13654/D1/03

תוכנית	3
מתוך	18

קו מהנדסים בע"מ
טל: 03-9338111 פקס: 03-9333558

הנושא: לוח חשמל מיזוג אויר ACP2

העבודה: האוניברסיטה העברית תל-אביב רוזן רב תחומי מדעים מדויקים

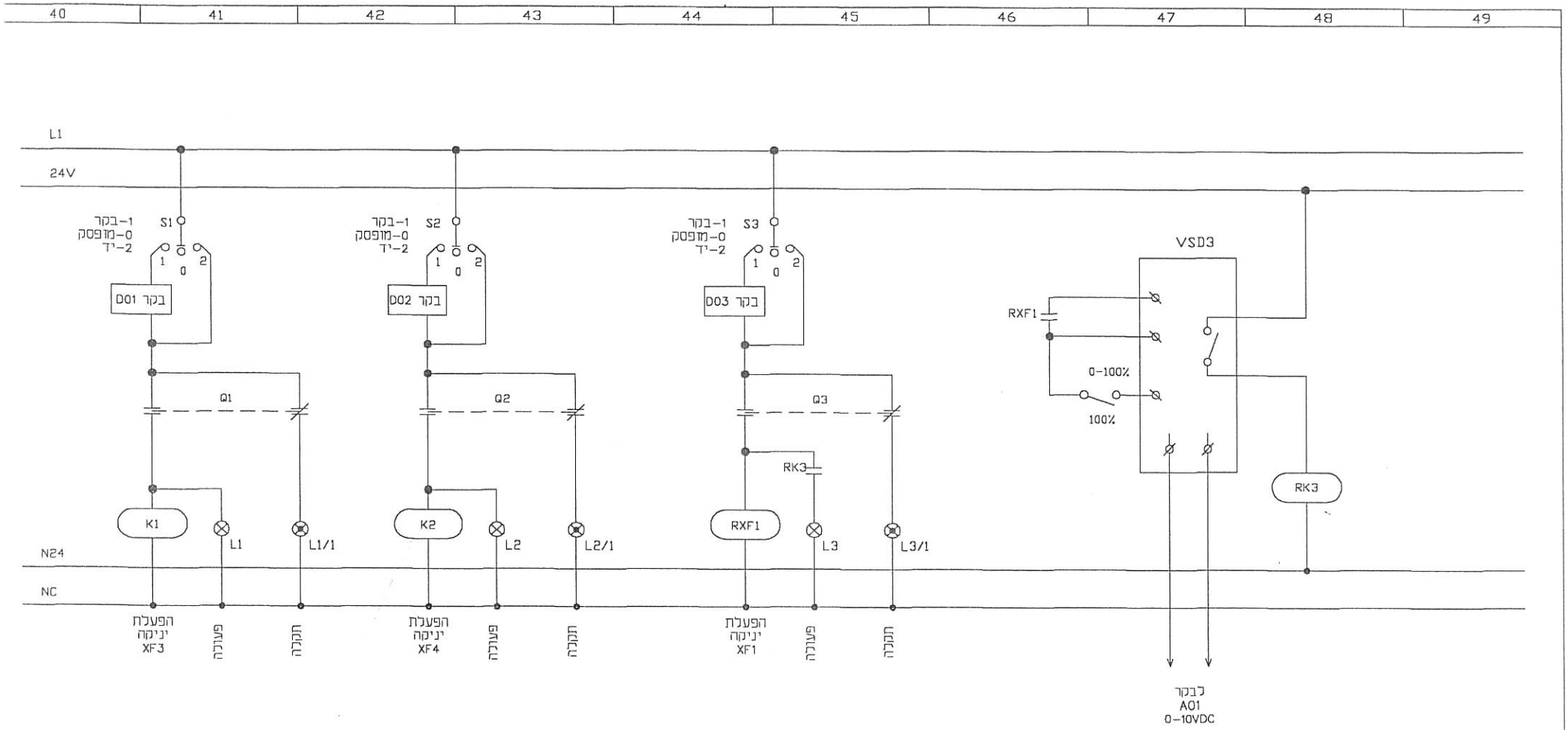

יעקב מנחם
מהנדס חשמל
מנהל תפעול חשמל, תקשורת ובקרה
אוניברסיטת תל-אביב

				תכנן:	
				שרטט:	
				תאריך: 5.3.03	
מס'	השינוי	תאריך			

מס' עבודה: 13654/D1/04

תוכנית	4
מתוך	18

קו מהנדסים בע"מ
טל: 03-9338111 פקס: 03-9333558

הנושא: לוח חשמל מדגם אויר ACP2

העבודה: האוניברסיטה העברית תל-אביב בנין רב תחומי מדעים מדויקים

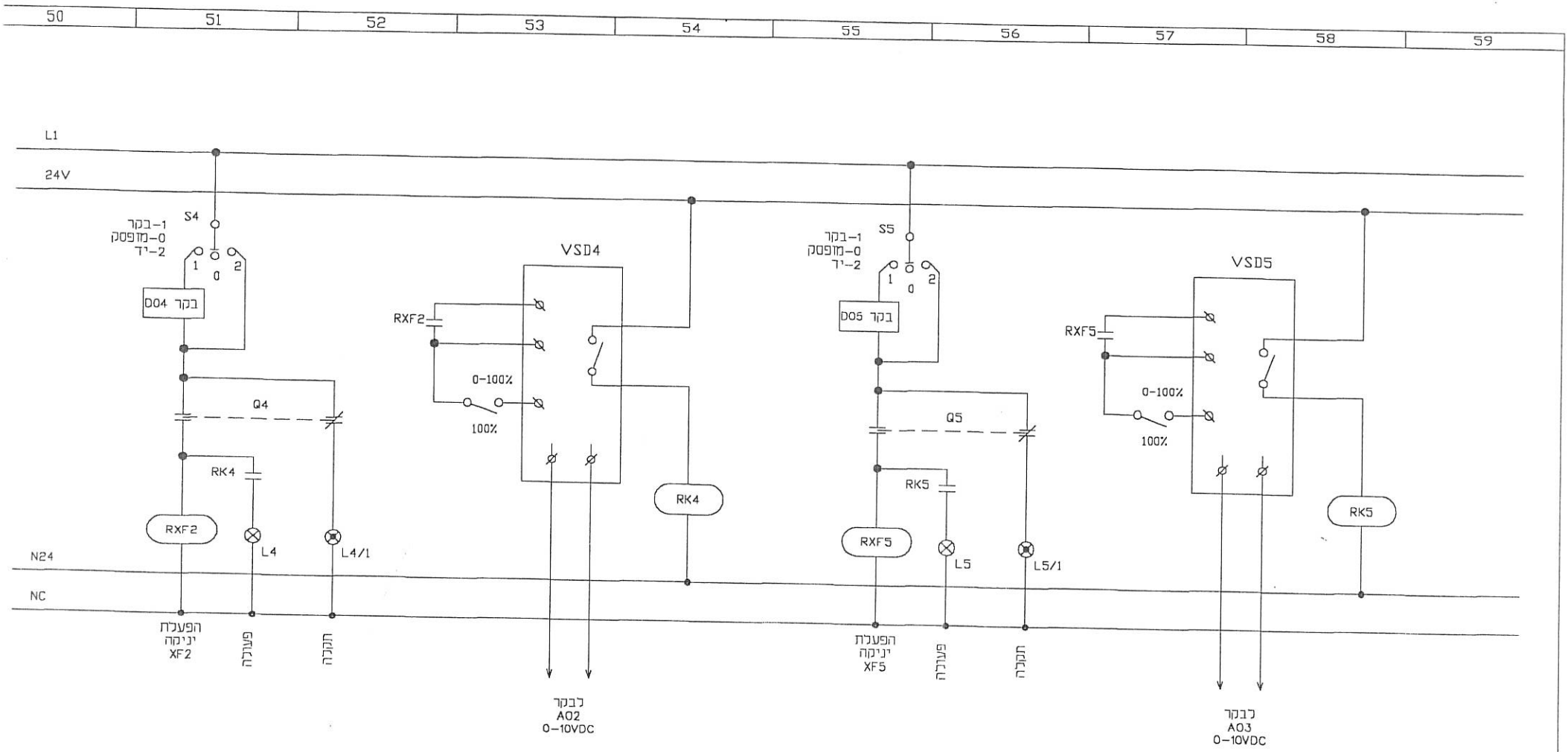

יעקב מנחם
מהנדס חשמל
מנהל תפעול חשמל, תקשורת ובקרה
אוניברסיטת תל-אביב

מס'	השינוי	תאריך	
			תכנו:
			שרטט:
			תאריך: 5.3.03

מס' עבודה: 13654/01/05

תוכנית	5
מתוך	18

קו מהנדסים בע"מ
טל: 03-9338111 פקס: 03-9333558

הנושא: לוח חשמל מיזוג אויר ACP2

הערה: האוורר חיצוני הערכיה תל-אביב בנין רב תחומי מדעים מדויקים

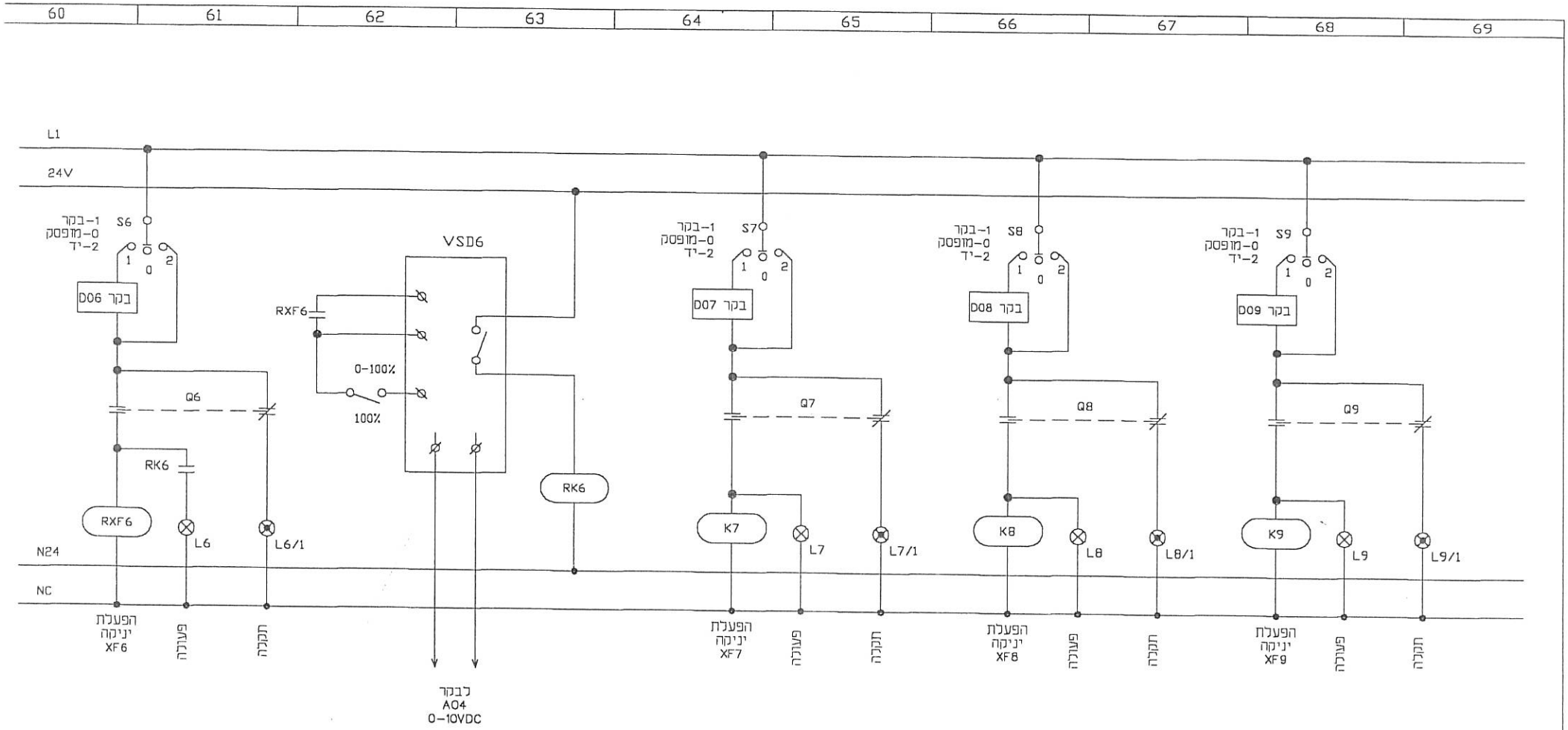

מעקב מנחם
מהנדס חשמל
מנהל תפעול חשמל, תקשורת ונקיון
אוניברסיטת תל-אביב

קו מהנדסים בע"מ	טל: 03-9338111 פקס: 03-9333558	מס' עבודה 13654/D1/06	תכנו:
הנושא: לוח חשמל מיזוג אויר ACP2		תוכנית 6	שרטט:
העבודה: האוניברסיטה העברית תל-אביב בנין רב תחומי מדעים מדויקים		מתוך 18	תאריך: 5.3.03

מס'	השינוי	תאריך

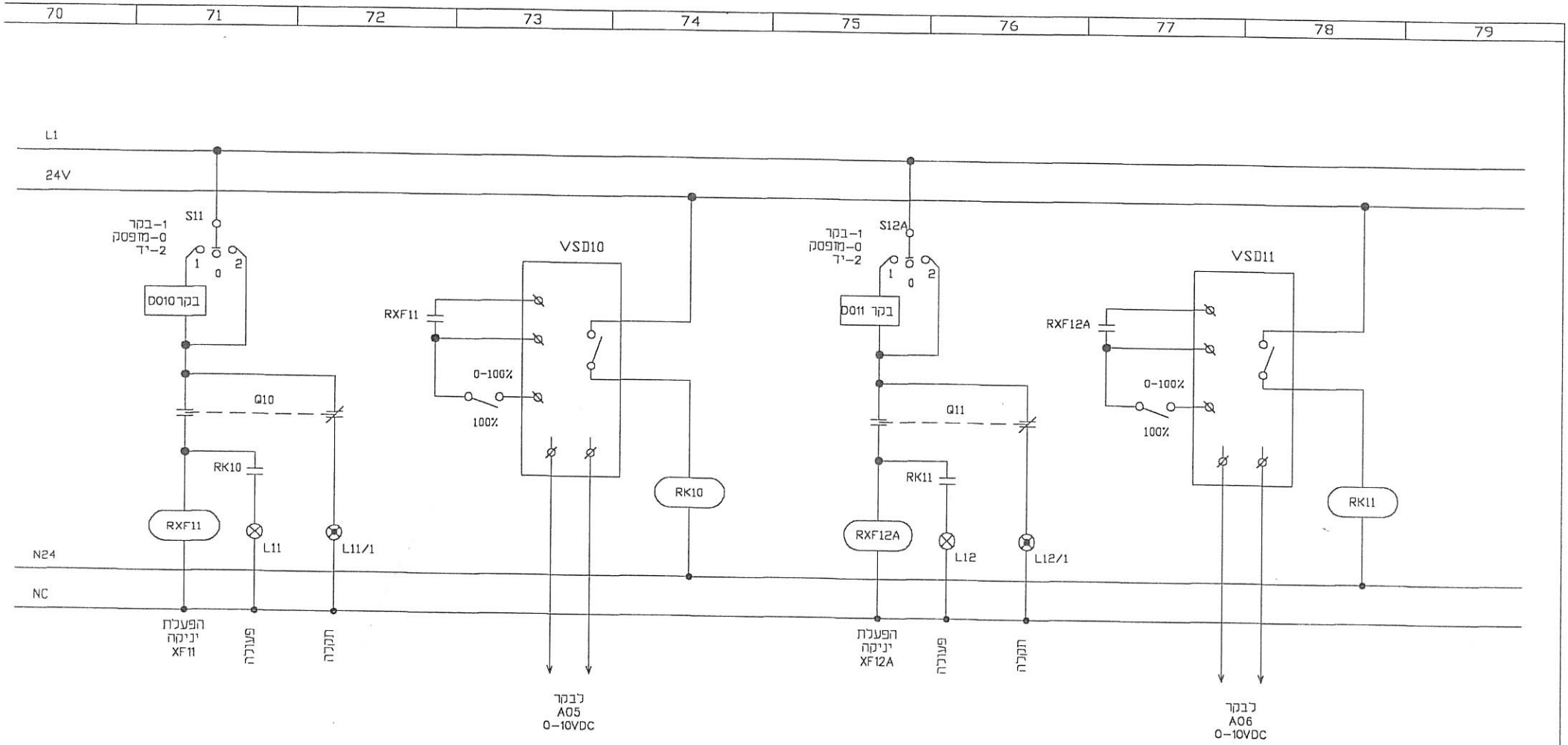

יעקב מנחם
מהנדס חשמל
מנהל תפעול חשמל, תקשורת ובקרה
אוניברסיטת תל-אביב

מס'	השינוי	תאריך	תכנן:	מס' עבודה		
			שרטט:	13654/D1/07		
			תאריך: 5.3.03	תוכנית	7	
				מתוך	18	

קו מהנדסים בע"מ

טל: 03-9338111 פקס: 03-9333558

הנושא: לוח חשמל מיזוג אויר ACP2

העבודה: האוניברסיטה העברית תל-אביב רוגו דר תחומי מדעים מדויקים

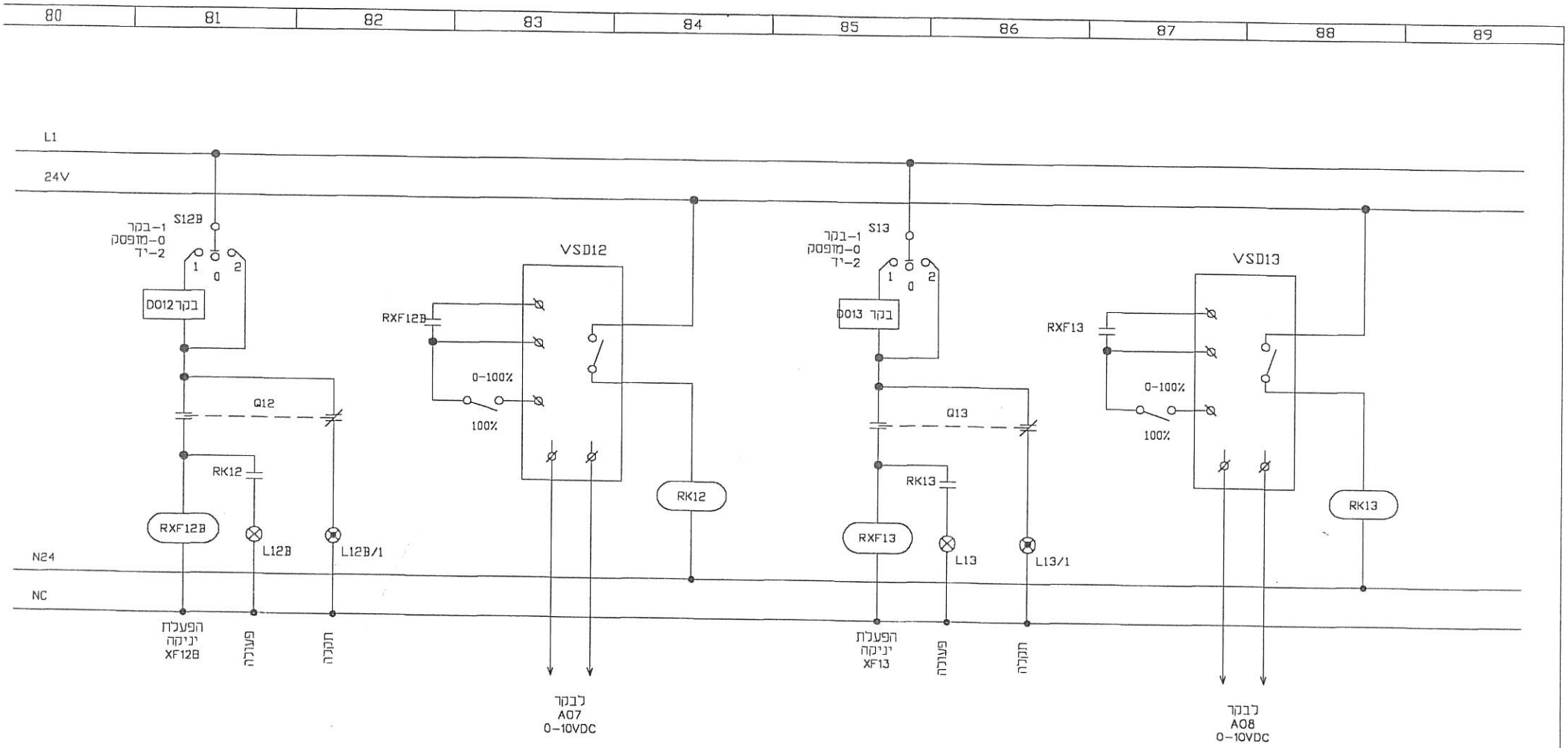

יעקב מנחם
מהנדס חשמל
מנהל תפעול חשמל, תקשורת ובקרה
אוניברסיטת תל-אביב

מס'	השינוי	תאריך	

תכנו:
שרטט:
תאריך: 5.3.03

מס' עבודה 13654/D1/08

תוכנית	8
מתוך	18

קו מהנדסים בע"מ
טל: 03-9338111 פקס: 03-9333558

הנושא: לוח חשמל מיזוג אויר ACP2

העבודה: האוניברסיטה העברית תל-אביב בנין רב תחומי מדעים מדויקים

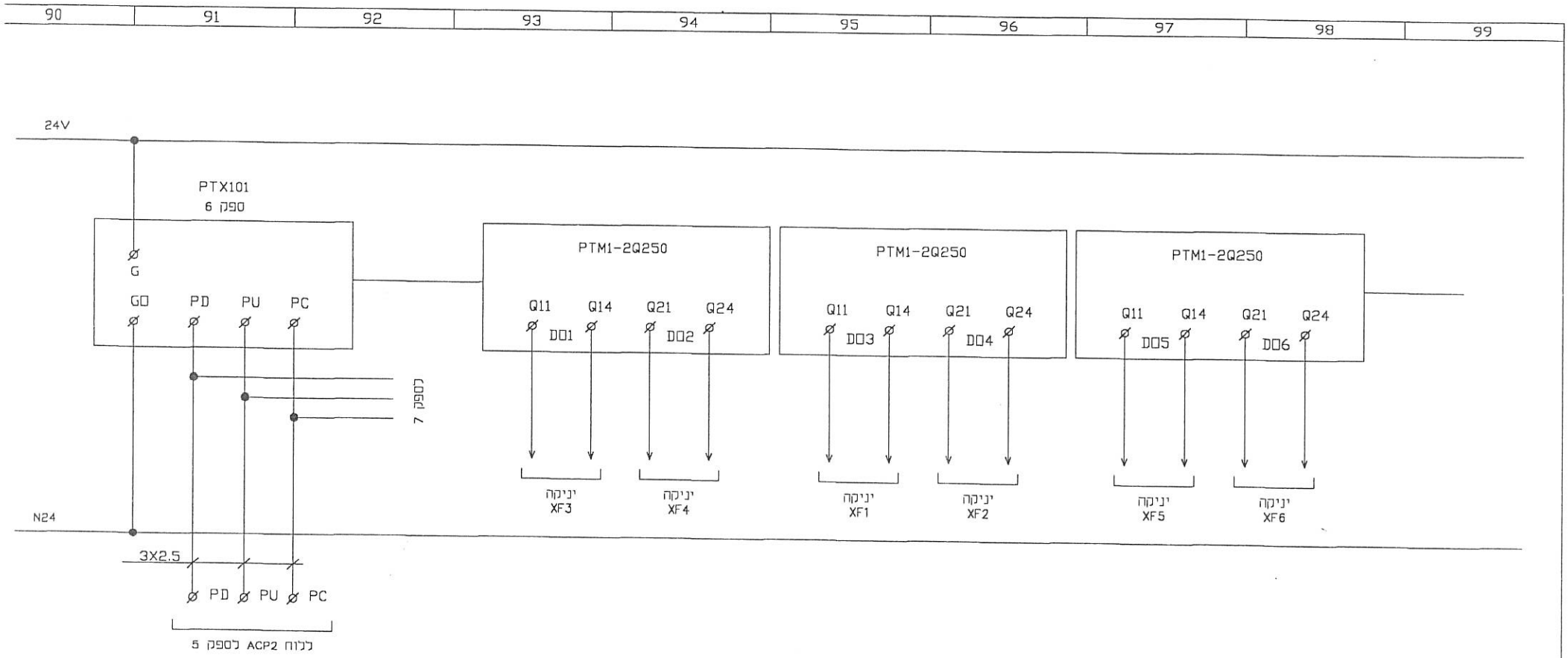

יעקב מנחם
מהנדס חשמל
מנהל תפעול חשמל, תקשורת ובקרה
אוניברסיטת תל-אביב

מס'	השינוי	תאריך	

תכנן:
שרטט:
תאריך: 5.3.03

מס' עבודה: 13654/DI/09

חוכנית	9
מתוך	18

קו מהנדסים בע"מ

טל: 03-9338111 פקס: 03-9333558

הנושא: לוח חשמל מיזוג אויר ACP2

העבודה: האוניברסיטה העברית תל-אביב בנין רב תחומי מדעים מדויקים

100	101	102	103	104	105	106	107	108	109

24V

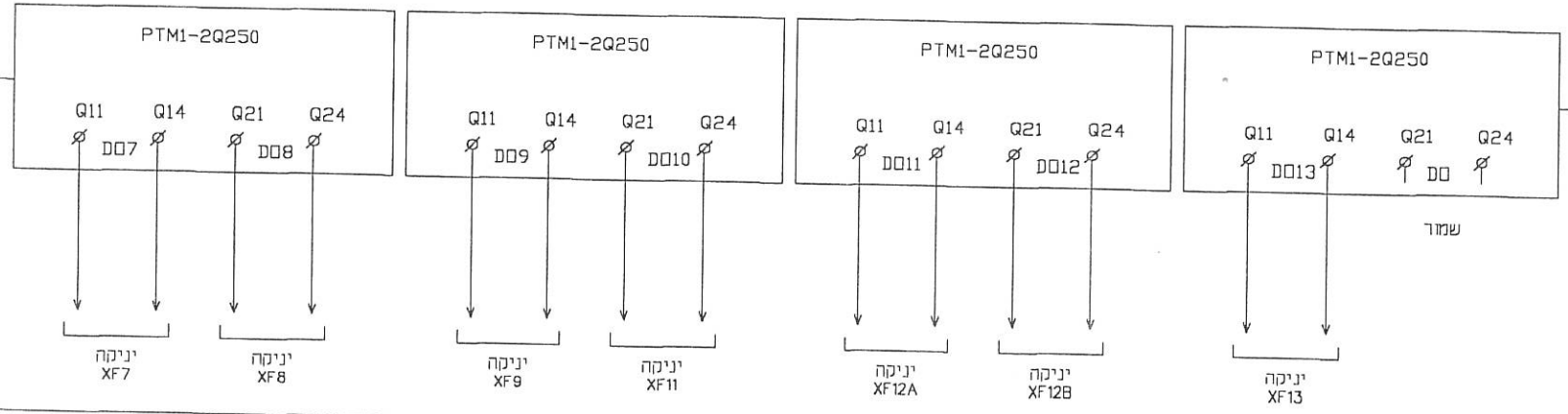

N24

יעקב מנחם
מהנדס חשמל
מנהל תפעול חשמל, תקשורת ובקרה
אוניברסיטת תל-אביב

				תכנון:	מס' עבודה 13654/D1/10	קו מהנדסים בע"מ
				שרטט:		טל: 03-9338111 פקס: 03-9333558
				תאריך: 5.3.03	תוכנית 10	הנושא: לוח חשמל מיזוג אויר ACP2
			מס'	השינוי	תאריך	מתוך 18	העבודה: האוניברסיטה העברית תל-אביב בנין רב תחומי מדעים מדויקים

110	111	112	113	114	115	116	117	118	119

24V

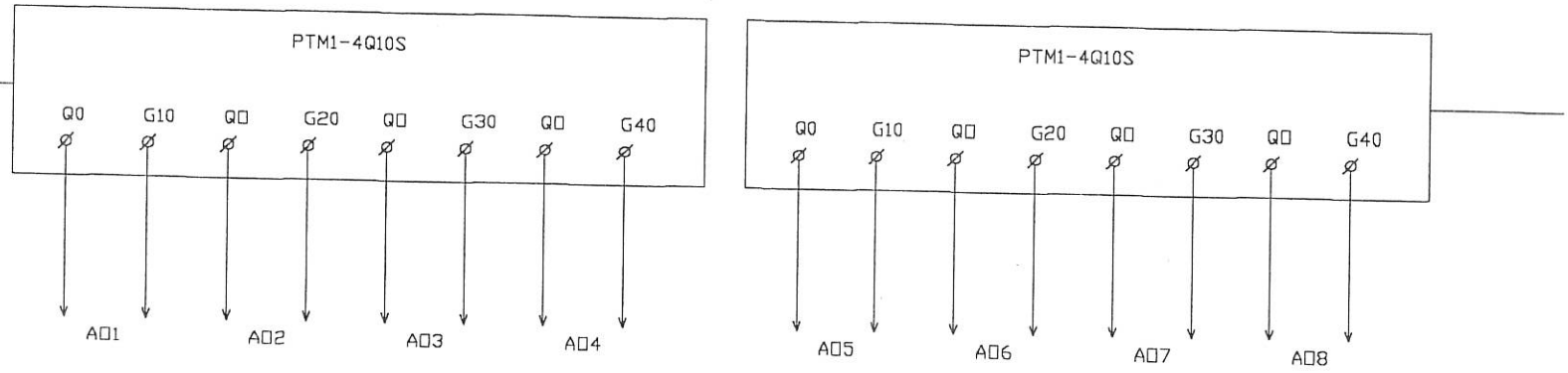

הפעלת וסתי מהירות

N24

יעקב מנחם
מהנדס חשמל
מנהל תפעול חשמל, תקשורת ובקרה
אוניברסיטת תל-אביב

				תכנן:	מס' עבודה 13654/D1/11		קו מהנדסים בע"מ
				שרטט:			טל: 03-9338111 פקס: 03-9333558
				תאריך: 5.3.03	תוכנית 11		הנושא: לוח חשמל מיזוג אויר ACP2
מס'	השינוי	תאריך			מתוך 18		הועדה: האוניברסיטה העברית תל-אביב בנין רב תחומי מדעים מדויקים

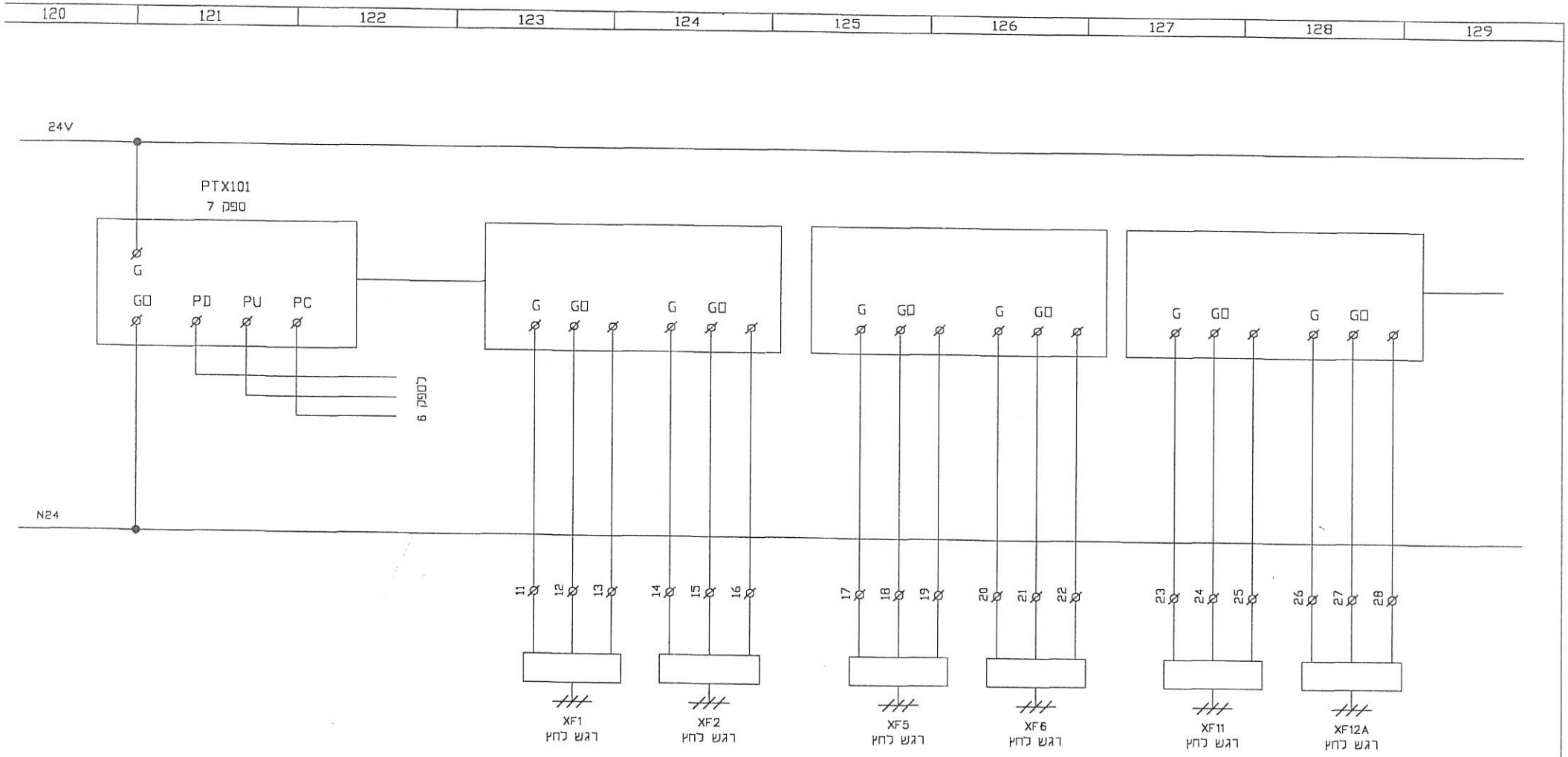

עקב מנחם
מהנדס חשמל
מנהל תפעול חשמל, תקשורת ובקרה
אוניברסיטת תל-אביב

קו מהנדסים בע"מ	טל: 03-9338111 פקס: 03-9333558	מס' עבודה 13654/D1/12	תכנון:
הנושא: לוח חשמל מיזוג אויר ACP2		תוכנית 12	שרטט:
הערה: האוניברסיטה העברית תל-אביב רוצה רב תחומי מדעים מדויקים		מתוך 18	תאריך: 5.3.03

מס'	השינוי	תאריך

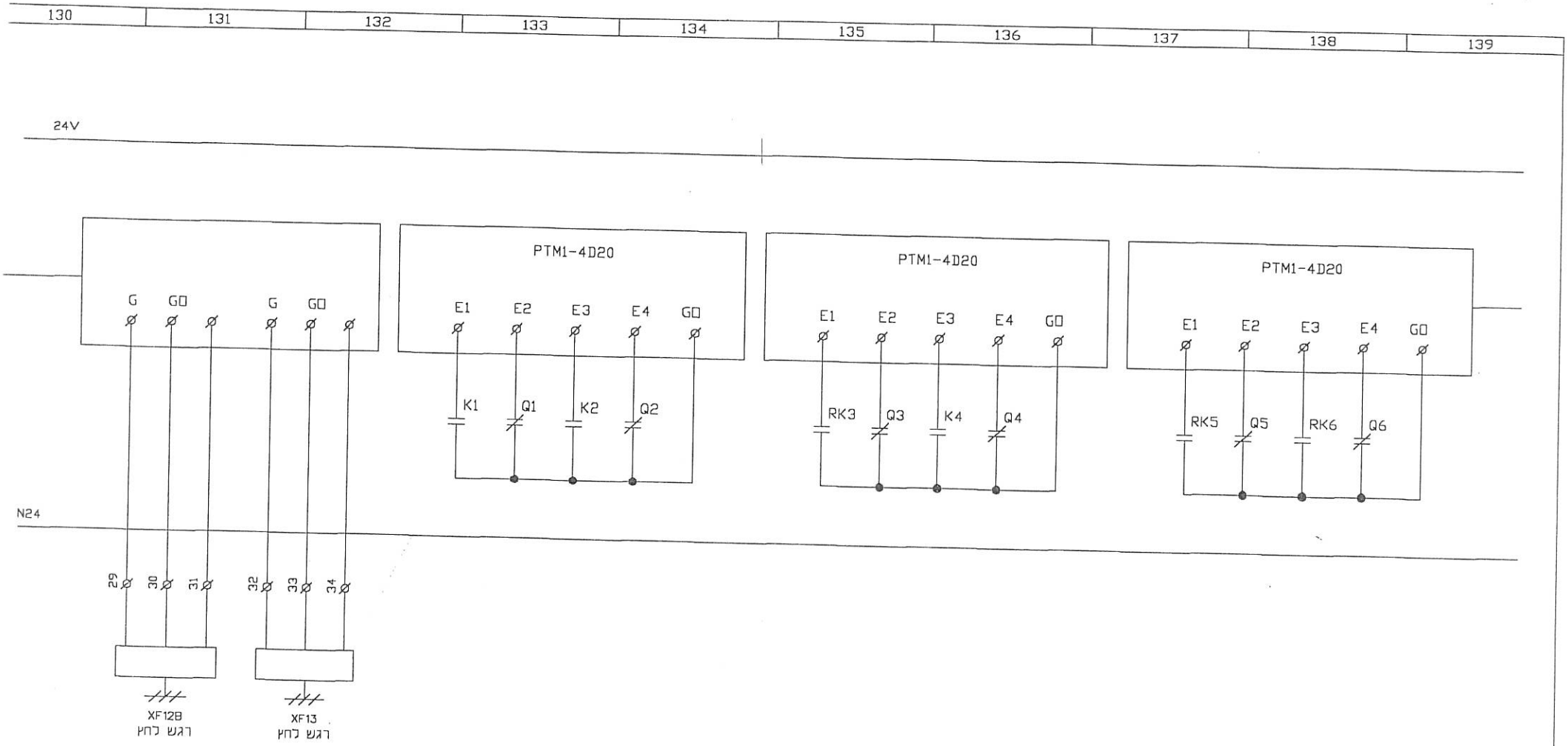

יעקב מנחם
מהנדס חשמל
ממל תפעול חשמל, תקשורת ובקרה
אוניברסיטת תל-אביב

תכנן:	מס' עבודה	קו מהנדסים בע"מ	טל: 03-9338111 פקס: 03-9333558
שרטט:	13654/D1/13		
תאריך: 5.3.03	חוכנית 13	הדגמה: לוח חשמל מיזוג אויר ACP2	

140	141	142	143	144	145	146	147	148	149

24V

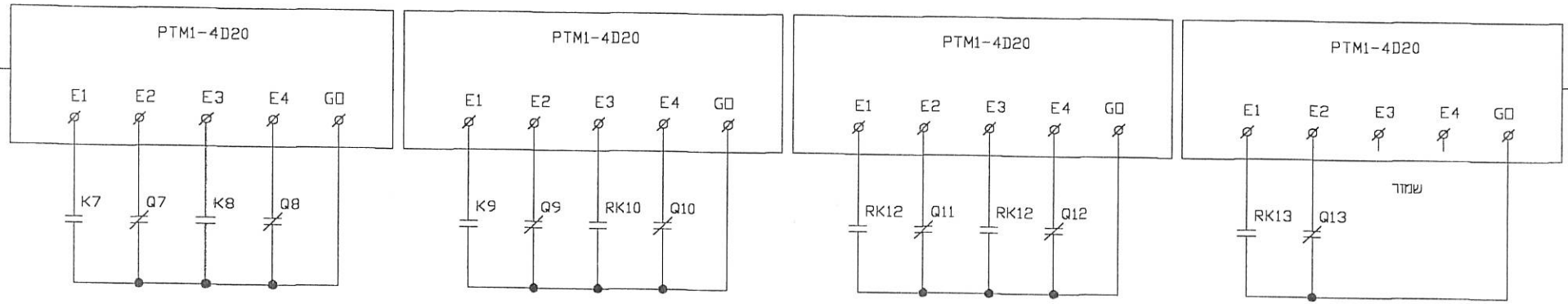

יעקב מנחם
מהנדס חשמל
מנהל תפעול חשמל, תקשורת ובקרה
אוניברסיטת תל-אביב

מס'	השינוי	תאריך	

תכנון:
שרטט:
תאריך: 5.3.03

מס' עבודה
13654/D1/14

חוכניח	14
מתוך	18

קו מהנדסים בע"מ
טל: 03-9338111 פקס: 03-9333558

הנושא: לוח חשמל מיזוג אויר ACP2
העבודה: האוניברסיטה העברית תל-אביב בנין רב תחומי מדעים מדויקים

150	151	152	153	154	155	156	157	158	159

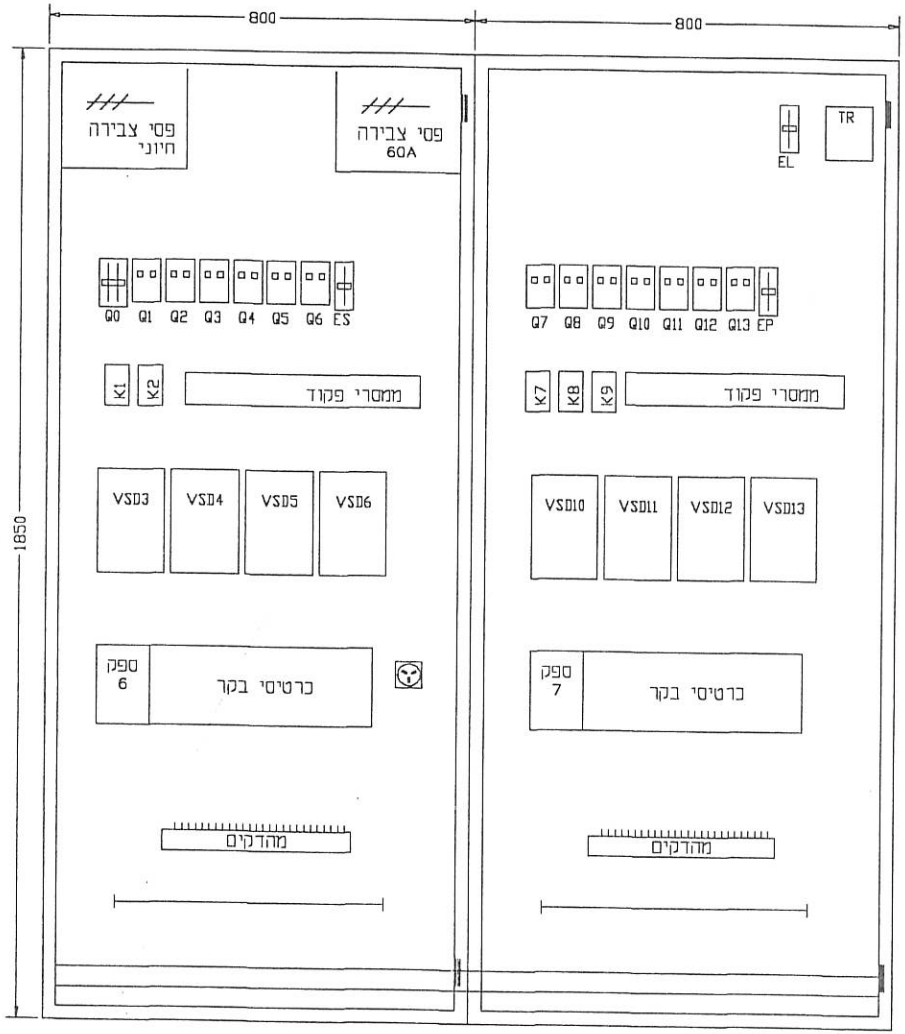

יעקב מנחם
מהנדס חשמל
מנהל תפעול חשמל, תקשורת ונקיון
אוניברסיטת תל-אביב

160	161	162	163	164	165	166	167	168	169

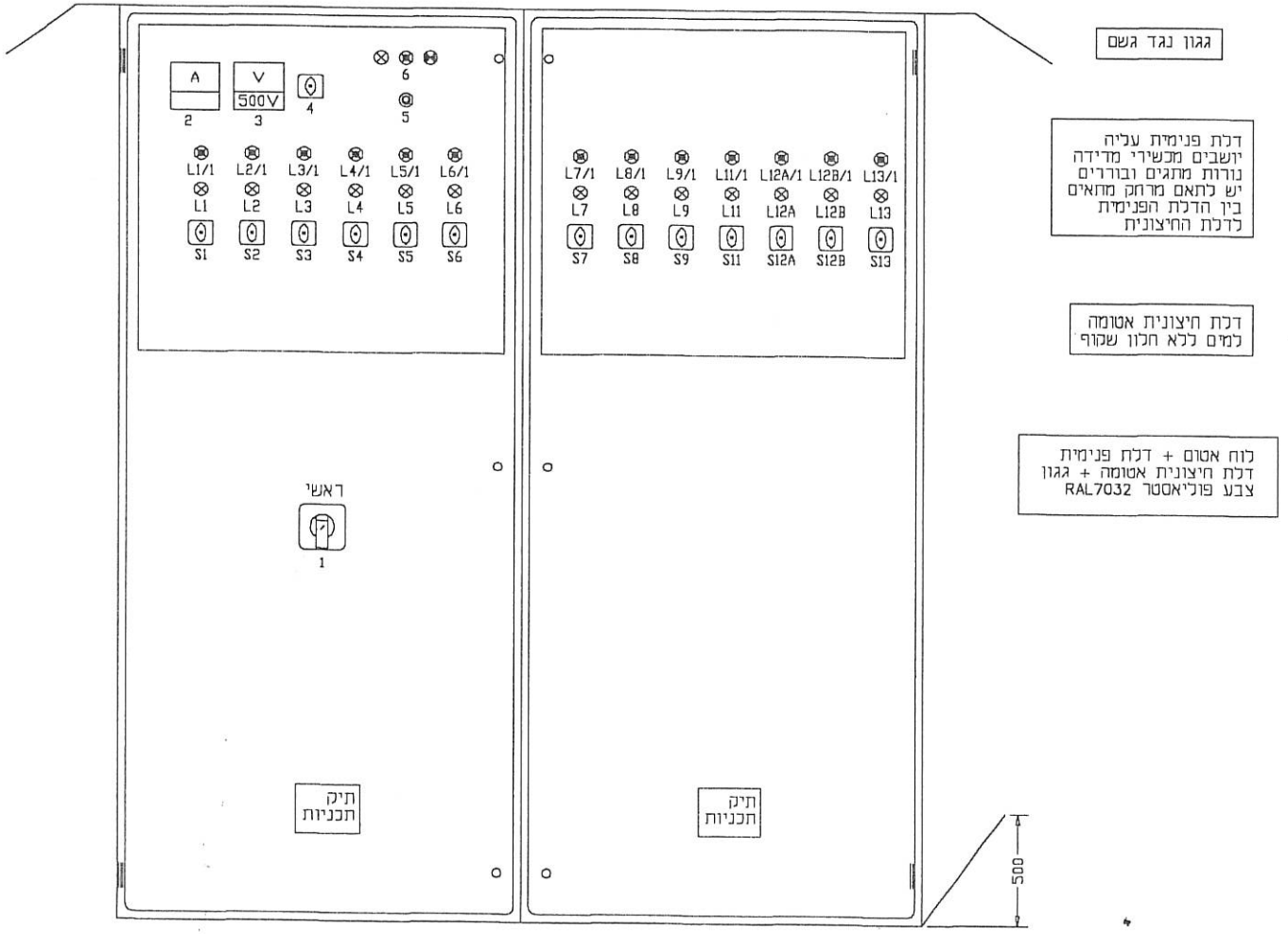

גגון נגד גשם

דלת פנימית עליה יושבים מכשירי מדידה נורות מתגים ובוררים יש לתאם מרחק מתאים בין הדלת הפנימית לדלת החיצונית

דלת חיצונית אטומה למים ללא חלון שקוף

לוח אטום + דלת פנימית דלת חיצונית אטומה + גגון צבע פוליאסטר RAL7032

יעקב מנחם
מהנדס חשמל
מנהל תפעול חשמל, תקשורת ובקרה
אוניברסיטת תל-אביב

מס'	השינוי	תאריך

תכנן:
שרטט:
תאריך: 5.3.03

מס' עבודה: 13654/D1/16

תוכנית	16
מתוך	18

קו מהנדסים בע"מ
טל: 03-9338111 פקס: 03-9333558

הנושא: לוח חשמל מיזוג אויר ACP2

העבודה: אוניברסיטה תל-אביב בנין רב תחומי מדעים מדויקים

170	171	172	173	174	175	176	177	178	179

מס'	תאור השלט	
S9	יד-0-בקר מפוח יניקה XF9	
S11	יד-0-בקר מפוח יניקה XF11	
S12A	יד-0-בקר מפוח יניקה XF12A	
S12B	יד-0-בקר מפוח יניקה XF12B	
S13	יד-0-בקר מפוח יניקה XF13	
L1	פעולה מפוח יניקה XF3	
L1/1	תקלה מפוח יניקה XF3	
L2	פעולה מפוח יניקה XF4	
L2/1	תקלה מפוח יניקה XF4	
L3	פעולה מפוח יניקה XF1	
L3/1	תקלה מפוח יניקה XF1	
L4	פעולה מפוח יניקה XF2	
L4/1	תקלה מפוח יניקה XF2	

מס'	תאור השלט	כמות
1	מ"ז ראשי	
2	מד זרם ראשי	
3	מד מתח	
4	בורר מד מתח	
5	נסוי נורות פזות	
6	מנורות סמון פזות	
S1	יד-0-בקר מפוח יניקה XF3	
S2	יד-0-בקר מפוח יניקה XF4	
S3	יד-0-בקר מפוח יניקה XF1	
S4	יד-0-בקר מפוח יניקה XF2	
S5	יד-0-בקר מפוח יניקה XF5	
S6	יד-0-בקר מפוח יניקה XF6	
S7	יד-0-בקר מפוח יניקה XF7	
S8	יד-0-בקר מפוח יניקה XF8	

יעקב מנחם
מהנדס חשמל
מנהל תפעול חשמל, תקשורת ובקרה
אוניברסיטת תל-אביב

קו מהנדסים בע"מ	טל: 03-9338111 פקס: 03-9333558	מס' עבודה 13654/מ1/17		תכנון:
הנושא: לוח חשמל מזוג אויר ACP2		תוכנית 17		שרטט:
העבודה: האוניברסיטה העברית תל-אביב בנין רב תחומי מדעים מדויקים		מתוך 18		תאריך: 5.3.03

מס'	השינוי	תאריך

מס'	תאור השלט	
L12B	פעולה מפוח יניקה XF12B	
L12B/1	תקלה מפוח יניקה XF12B	
L13	פעולה מפוח יניקה XF13	
L13/1	תקלה מפוח יניקה XF13	

מס'	תאור השלט	כמות
L5	פעולה מפוח יניקה XF5	
L5/1	תקלה מפוח יניקה XF5	
L6	פעולה מפוח יניקה XF6	
L6/1	תקלה מפוח יניקה XF6	
L7	פעולה מפוח יניקה XF7	
L7/1	תקלה מפוח יניקה XF7	
L8	פעולה מפוח יניקה XF8	
L8/1	תקלה מפוח יניקה XF8	
L9	פעולה מפוח יניקה XF9	
L9/1	תקלה מפוח יניקה XF9	
L11	פעולה מפוח יניקה XF11	
L11/1	תקלה מפוח יניקה XF11	
L12A	פעולה מפוח יניקה XF12A	
L12A/1	תקלה מפוח יניקה XF12A	

רשימת שלטים
מפסק ראשי סוקומק
הגנות מנוע אלן בראדלי/טלמכניק
מגענים אלן בראדלי/טלמכניק
מתג בורר טלמכניק/ברטר
שנאים ברק כח
ממסרי פקוד נשלפים עם סוקט סטנדרטי
מכשירי מדידה 96/96 עם סקלת קצר
מנורות סמון טלמכניק/לד

30.11.07
יעקב מנחם
מהנדס חשמל
מנהל תפעול חשמל, תקשורת ובקרה
אוניברסיטת תל-אביב

מס'	השינוי		תאריך

תכנן:
שרטט:
תאריך: 5.3.03

מס' עבודה: 13654/D1/18

תוכנית	18
מתוך	18

קו מהנדסים בע"מ
טל: 03-9338111 פקס: 03-9333558

הנושא: לוח חשמל מזוג אויר ACP2
ידה: האוניברסיטה העברית תל-אביב בנין רב תחומי מדעים מדויקים